Folio 105

DESTILERIA DOCK SUD Y ACTIVOS ASOCIADOS

CONCURSO N° 33-0901

FORMULARIO DE COTIZACION

Nombre del POSTULANTE CALIFICADO:

La presente OFERTA es realizada por el POSTULANTE CALIFICADO (1) DESTILERIA ARGENTINA DE PETROLEO S.A.... por la compra de la DESTILERIA DOCK SUD y sus Activos Asociados.

Precio Total Ofertado: (2) Dólares estadounidenses once millones setecientos once mil setecientos once ——— US$ (3) 11.711.711=

La siguiente OFERTA incluye (tachar lo que no corresponda):

a) Los terrenos adyacentes a la Planta de Aerosoles: SI ~~NO~~

b) La Licencia de las Marcas de YPF para su Línea de Productos Agroquímicos: SI ~~NO~~

Firma del Representante por el POSTULANTE CALIFICADO:

Aclaración de Firma: MIGUEL BLAQUIER

FIRMA/S CERTIFICADA/S EN FOJA DE ACTUACION N° 00 2342529

Representación habilitante acreditada por:

MARTIN RAMON ABANTO
ESCRIBANO
MAT 3180

Referencias:

(1) Indicar la denominación del POSTULANTE CALIFICADO tal como se halla registrada en la notificación de los que han sido habilitados para ofertar

(2) Importe en letras

(3) Importe en números (en caso de discrepancias, prevalecerá el importe expresado en letras)

Formulario de Cotización validado por:

Firma:

Aclaración de firma: Lic. ENRIQUE T. MOLTRASIO
GERENTE GESTION DE PROYECTOS

106

B 003564655

En la Ciudad de Buenos Aires, capital de la República Argentina, a quince de enero de mil novecientos noventa y tres, yo, el Escribano autorizante, a requerimiento de Enrique Tadeo MOLTRASIO, casado, argentino, titular de la Cédula de Identidad de la Policía Federal número 5.510.939, mayor de edad de este vecindario, de mi conocimiento, de que doy fé, me constituí conjuntamente con el requirente en el Salón "Manuel Belgrano", sito en el piso trece del edificio ubicado en la Avenida Presidente Roque Sáenz Peña 777 de esta Ciudad, Sede Central de YPF SOCIEDAD ANONIMA, donde siendo las 11:00 horas y en Acto Público se procedió al cierre de la recepción de los Sobres "B" de las empresas o consorcios calificados según Acta Notarial formalizada por el autorizante el 13 de enero de 1993, en foja de actuación notarial número B003564653, conteniendo los contratos firmados por los oferentes así como el Sobre "C" -oferta económica- correspondiente al Concurso Público Internacional N°33-0901 "Concurso Internacional para la Venta de la Destilería Dock Sud". ACTO CONTINUO se procede a abrir los sobres "B" aludidos, cuyas ofertas económicas son retenidas por el autorizante, y los contratos suscriptos por los oferentes se entregan a los Abogados de YPF S.A. para su revisión. Las presentaciones efectuadas son las que a continuación se detallan:

POSTULANTE

1.- Destilería Argentina de Petróleo S.A.

Conforme con lo dispuesto en el respectivo Pliego de Bases y Condiciones correspondiente a este Concurso, el requirente decide pasar a un cuarto intermedio hasta las 17:00 horas, momento en el cual se abri-

ARANA

COLEGIO DE ESCRIBANOS

ACTUACION NOTARIAL

LEY 12.990 RUBRICA

14 enero 93 -

titular del registro N°641

firma

[illegible] Miguel BLAQUIER - CIPF //

N°8.527.509.-

en su carácter de Apo-

derado de DESTILERIA ARGENTINA DE PETROLEO SOCIEDAD ANONIMA, de acuer-

do a la documentación que me exhibe y le confiero facultades suficien-

tes para suscribir el documento adjunto.-

CDE. EXPTE. DDG N° 2197/92

DIRECTORIO

I - ASUNTO:

Análisis de las ofertas presentadas en el Concurso Público Internacional N° 33-0901, cuyo objeto es la Compra - Venta de la DESTILERIA DOCK SUD.

II - FUNDAMENTO:

Por Resolución D N° 223/92 el Directorio aprobó el texto correspondiente del Pliego de Bases y Condiciones de dicho Concurso (Ver Fs.52 a Fs. 55).

Dicho Pliego y los bienes integrantes del Activo a privatizar fueron a su vez aprobados por Resolución n° 1441/92 del Ministerio de Economía y Obras y Servicios Públicos. Por la misma Resolución se dispuso el correspondiente llamado a Concurso .

Las adecuaciones que fue necesario realizar en el citado Pliego se concretaron mediante Circulares n° 1, 2, 3, 4, 5, 6, 7, 8 y 9 (Ver Fs. 86 a Fs. 104).

A partir del 22 de Diciembre de 1992 y hasta el 12 de Enero de 1993 , se recibieron los antecedentes de los postulantes que permitieron calificar para presentar cotización, a las siguientes empresas:

EMPRESA

1-. SHELL C.A.P.S.A.

2-. DESTILERIA ARGENTINA DE PETROLEO S.A.

Con fecha 13 de Enero de 1993 esta Sociedad comunicó el Precio Base a superar por los POSTULANTES CALIFICADOS que es de U$S 11.500.000 (DOLARES ESTADOUNIDENSES ONCE MILLONES QUINIENTOS MIL).

Con fecha 15 de Enero de 1993 se llevó a cabo la apertura de los Sobres "B" y "C" presentados en el

Concurso por los POSTULANTES CALIFICADOS, el primero de los cuales contiene el Contrato de Compra - Venta, el Contrato de Procesamiento, el Contrato de Prestación de Servicios Auxiliares y el Contrato de Licencia de Marcas, una copia del Pliego y las circulares emitidas debidamente suscriptos, y el segundo la Oferta Económica, respectivamente, con el siguiente resultado:

OFERENTE	PRECIO OFERTADO
DESTILERIA ARGENTINA DE PETROLEO S.A.----------	U$S 11.711.711.-

En consecuencia, y de acuerdo con los demás procedimientos y condiciones fijados en el Concurso, corresponde seleccionar para su adjudicación, la oferta presentada por DESTILERIA ARGENTINA DE PETROLEO S.A. por ser la única propuesta recibida que supera el Precio Base antes indicado.

III - **RESOLUCION PROPUESTA:**

En consecuencia se propone:

1.- **APROBAR** todos los procedimientos llevados a cabo en el Concurso Público Internacional N° 33-0901 que incluye el texto definitivo del Contrato de Compra - Venta, el Contrato de Procesamiento y el Contrato de Licencia de Agroquímicos .

2.- **APROBAR** la oferta de U$S 11.711.711.- (DOLARES ESTADOUNIDENSES ONCE MILLONES SETECIENTOS ONCE MIL SETECIENTOS ONCE) presentada por la empresa DESTILERIA ARGENTINA DE PETROLEO S.A. (Ver fs. 106) para la adquisición de la DESTILERIA DOCK SUD, adjudicando a dicha empresa el Concurso Público Internacional N° 33-0901.

3.- **AUTORIZAR** al Sr. PRESIDENTE de YPF SOCIEDAD ANONIMA a suscribir el Contrato de Compra - Venta, el Contrato de Procesamiento y el Contrato de Licencia de Marcas y a inicialar los mismos en forma indistinta a los Drs. Norberto E. NOBLIA, Horacio H. AURAND, Silvia B. FILGUEIRA de NATOLI y Gerardo A. GALLARDO. El Contrato de Servicios Auxiliares será firmado una vez definido el resultado del Concurso N° 33-0902 "Venta de Plantas de Aerosoles - Dock Sud" .

4.- **ENCOMENDAR** a los sectores pertinentes la realización de los trámites necesarios para

BUENOS AIRES, enero 15 de 1993.

En sesión del día de la fecha, el DIRECTORIO de YPF Sociedad Anónima, conforme consta en Acta Nº 81, ha aprobado la propuesta formulada por la Vicepresidencia de INGENIERIA Y TECNOLOGIA, a fs. 107/109

REF.: Expte. DDG. Nº 2197/92

RESOLUCION D. Nº 9/93

Dr. NORBERTO E. NOBLIA
ABOGADO
VICEPRESIDENTE DE ASUNTOS LEGALES

ROBERTO J. PARRAL
MAT. 1791

Dapsa

Destilería Argentina de Petróleo S.A.

Bartolomé Mitre 559 - (1342) Buenos Aires - República Argentina

Buenos Aires, 10 de Noviembre de 1992

Sres.
Gerencia de Gestión de Proyectos
YACIMIENTOS PETROLIFEROS FISCALES S.A.
Av. Roque Saenz Peña 777
Capital Federal

De nuestra mayor consideración:

Solicitamos quieran tener a bien remitirnos el acuerdo de confidencialidad a los efectos de cumplimentar los requisitos para el acceso al Centro de Información (Data Room) de Planta Aerosoles Dock Sud.

Saludamos a Uds. Atte.-

Ing. Jorge Blanco
Gerente de ~~Industrialización~~
y Comercialización

Teléfono: 331-8061/6 - Télex: 18948 DAPSA AR - Fax: 331-8175

Destilería Argentina de Petróleo S.A.

Dapsa

Bartolomé Mitre 559 - (1342) Buenos Aires - República Argentina

Buenos Aires, 6 de Noviembre de 1992

Señores
Gerencia de Gestion de Proyectos
YACIMIENTOS PETROLIFEROS FISCALES S.A.
Av. Roque Sáenz Peña 777
Capital Federal

De nuestra mayor consideración:

Tenemos el agrado de poner a vuestra consideración los requisitos correspondientes para aprobación de ingreso a la Guía de Acceso al Centro de Información (Data Room) de Destilería Dock Sud.

Saludamos a Uds. atentamente.

Jorge O. Bianco
Gerente de Industrialización
y comercialización

Adjs: Balance Ejercicio Años 1990 y 1991
Acuerdo de Confidencialidad

Teléfono: 331-8061/6 - Telex: 18948 DAPSA AR - Fax: 331-8175

YPF S.A.
Diagonal Norte 777 5° Oficina 509 bis
(1364) CAPITAL FEDERAL
BUENOS AIRES - ARGENTINA

AREA GESTION DE PROYECTOS
Fax Tel. N° (54-1) 322-8981

HOJA DE ENCABEZAMIENTO Y MENSAJE PARA FAX
FACSIMILE COVER SHEET AND MESSAGE

DIA: 5/11/92 — DATE:
N° DE PAGINA (INCLUYENDO ESTA HOJA): 29
N° DE PAGE (INCLUDING THIS SHEET):
MENSAJE N°: 186
MESSAGE N°:

A: Oficina Comercial de YPF S.A. en Houston
TO: At: Sandra RODRIGUEZ
(Nombre-Name)
(Compañía u Organiz.)
Fax Tel. N°: (713) 621-4805
Ciudad y País:
City & Country

FROM:
(Nombre-Name) Ing. Constantino M. MARTINEZ
TELEFONO N°
PHONE N°:

Se adjuntan copias de las Guias de Acceso al Centro de Información (DATA ROOM) de:

- Oleoductos Troncales Acceso a Allen
  Oleoducto Allen - Puerto Rosales
- Planta Aerosoles Dock. Sud.
- Destileria Dock. Sud.
- Destileria San Lorenzo.

Solicitamos elaboren los juegos necesarios de cada una de las guias, para ser por Uds. entregados.
Además elaborar un listado por Concurso, donde figure el nombre de la Empresa y el nombre de la persona que retiró la guia, para luego ser remitidos al Area Gestion de Proyectos para su registracion.

We are sending 28 page(s) and this cover sheet. If you do not receive all pages or need a retransmission for any reason, please call back. Otherwise, we will assume that all pages have been satisfactorily received.

Le estamos enviando 28 página(s) y esta portada. En caso de no recibir todas las páginas, o de necesitar una retransmisión, llámenos por favor. De lo contrario, asumiremos que todas las páginas han sido recibidas satisfactoriamente.

Transmisión autorizada por:
Transmission authorized by:

Ing. CONSTANTINO M. MARTINEZ
Jefe Dpto. Desarrollo de Proyectos
GERENCIA GESTION DE PROYECTOS

YPF

ASOCIACION DE ACTIVOS Y UNIDADES DE NEGOCIOS NO ESTRATEGICOS

Formulario de Evaluación de Empresas

Razón Social: SHELL C.A.P.S.A.

Domicilio: Av. R. Saenz Peña 788

Unidad de Negocios: Venta DESTILERIA Dock Sud

PARAMETROS	MINIMO REQUERIMIENTO	PATRIMONIO DE LA EMPRESA
Patrimonio Neto promedio últimos dos años.	U$S 20.000.000	U$S 250.704.590,55

CUMPLE	NO CUMPLE	FIRMA
sí	sí	

César García Baltar
MERCHANT BANKERS ASOCIADOS

Observaciones

BERTO J. PARRAL
MAY 1961

Buenos Aires, 4 de noviembre de 1992

Acuerdo de Confidencialidad

Señores
Destilería Argentina de Petróleo S.A.
Bmé Mitre 559- 3er.piso
Presente

De nuestra consideración:

En relación con vuestro posible interés en la información referida a DESTILERIA DOCK SUD y sus Activos Asociados, propiedad de YPF S.A., Uds. han solicitado que nosotros o nuestros representantes les proporcionemos dicha información.

Toda esa información (sea escrita y oral), proporcionada, tanto con anterioridad o con posterioridad a la subscripción del presente, - por nosotros o nuestros directivos, funcionarios, empleados, afiliados o repre-- sentantes (incluyendo sin limitación, Asesores Financieros, comprendiendo a -- Salomon Brothers Inc./Phibro Energy Inc./Merchant Bankers Asociados S.A. y abogados, ingenieros, consultores y contadores) o agentes (aludidos todos ellos como "nuestros representantes"), a Uds. o a vuestros directivos, funcionarios, empleados, afiliados, representantes (incluyendo, sin limitación, asesores financieros, abogados y contadores) o agentes o vuestras fuentes potenciales de financiación - para la adquisición (aludidos en forma colectiva como "vuestros representantes"); y todos los análisis, compilaciones, pronósticos, estudios y otros documentos -- preparados por Uds. o vuestros representantes en conexión con la revisión que -- Uds. o ellos hagan de la adquisición, o de vuestro interés en ella, que contengan o reflejen cualquier información serán aludidos, de aquí en adelante como -- " la información". Sin embargo, el término " información" no incluirá: 1.- la información que sea o pase a ser de dominio público, a menos que ello suceda como consecuencia de una revelación efectuada por Uds. o por vuestros representantes, o 2.- La información que sea o pase a ser disponible para Uds. por una vía - que no lo obligue a mantenerla confidencial, tal como la originada en una fuente (fuera de nosotros o nuestros representantes) a la cual, a nuestro juicio, no le esté impuesta una obligación legal, contractual o fiduciaria que le prohiba revelar dicha información.

//

(cont.)

En consecuencia, Uds. por el presente, acuerdan que:

1.- Uds. y vuestros representantes:

a) Conservarán la información con carácter confidencial y por ello no revelarán ninguna información, salvo que deban hacerlo en cumplimiento de un mandato legal o judicial. Esta limitación no se mantendrá exclusivamente durante el proceso de adquisición de la información, sino que tiene carácter permanente.

b) No obstante lo anterior, podrán revelar información a vuestros representantes que: (i) necesiten conocer la información a los fines de evaluar la asociación, (ii) sean informados por Uds. de la índole confidencial de la información, y (iii) convengan en actuar con sujeción a lo dispuesto en esta carta acuerdo. En este caso Uds. dispondrán que vuestros representantes observen los términos de esta carta acuerdo, y serán responsables de cualquier violación de la misma por parte de cualquiera de vuestros representantes.

2.- Uds. reconocen que ni nosotros, ni Salomon Brother/Phibro Energy/Merchant Bankers Asociados o sus afiliados, ni nuestros otros representantes, ni cualquiera de los respectivos funcionarios, directores, empleados, agentes o encargados de contralor nuestros o suyos, garantizamos ni explícita ni implícitamente la precisión o exhaustividad de la información ni nos hacemos responsables por cualquier error allí contenido ni por cualquier omisión cometida en conexión con ella. Uds. también acuerdan no estar facultados a confiar en la precisión o exhaustividad de la información y que Uds. podrán considerar solamente como compromisos en firme las manifestaciones y garantías que se incluyan en cualquier acuerdo definitivo con respecto a la oferta, sujeto a las limitaciones y restricciones que allí se contengan.

Sírvanse confirmar vuestro acuerdo con lo precedentemente establecido y,en prueba de ello, suscribir, en presencia de escribano público- quien deberá certificar la autenticidad de la firma y las facultades del suscriptor y devolver al infrascripto el duplicado de esta carta, adjunto a la presente.

Atentamente.

YPF S.A.
Avda. Roque Sáenz Peña 777, piso 8.
(1364) BUENOS AIRES, REPUBLICA ARGENTINA

Lic. ENRIQUE T. MOLTRASIO
GERENTE GESTION DE PROYECTOS

POR: DESTILERIA ARGENTINA DE PETROLEO S.A.
NOMBRE: JUAN CARLOS PERECHETIAN
CARGO : DIRECTOR

Firma certificada en foja Nº B001611960.-Buenos Aires, 4 de noviembre de 1982.-

Aceptado y acordado en la fecha que se consigna por:

MARTIN RAMON ARANA
ESCRIBANO
MAT. 3180

FECHA:

POR:

CARGO:

NOMBRE DEL INTERESADO:

ON ARAN
JANO
3180

COLEGIO DE ESCRIBANOS

ACTUACION NOTARIAL
LEY 12.990 - RUBRICA

Folio 117

B C016

4 noviembre 92

titular del registro N°841

firma

[illegible] cuyo/s nombre [illegible] de identidad se mencionan a continuación, y de cuyo conocimiento, doy fe. Juan Carlos FERECHETIAN LE // N°4.084.908.-

[illegible] en su carácter de Director y Apoderado de la sociedad "DESTILERIA ARGENTINA DE PETROLEO SOCIEDAD ANONIMA", de acuerdo a la documentación que me exhibe y le confiere facultades suficientes, para suscribir el documento adjunto.- El documento se encuentra parcialmente en blanco.-

RTO J. PARRAL
MAT. 1781
ESCRIBANO

COLEGIO DE ESCRIBANOS

LEGALIZACION

118

CCD433974

11 de noviembre de 1992

HORACIO R. ELIZALDE
COLEGIO DE ESCRIBANOS
CONSEJERO

YPF

ASOCIACION DE ACTIVOS Y UNIDADES DE NEGOCIOS NO ESTRATEGICOS

Formulario de Evaluación de Balances

Razón Social: DAPSA

Domicilio: Bartolomé Mitre 559 - (1342) Cap Fed.

Unidad de Negocios: Destilería Dock Sud.

PARAMETROS	MINIMO REQUERIMIENTO	PATRIMONIO DE LA EMPRESA
Patrimonio Neto promedio últimos dos años.	U$S 20.000.000	U$S 23.312.654

CUMPLE	NO CUMPLE	FIRMA
SI		

César García Balter

MERCHANT BANKERS ASOCIADOS

Observaciones: _____

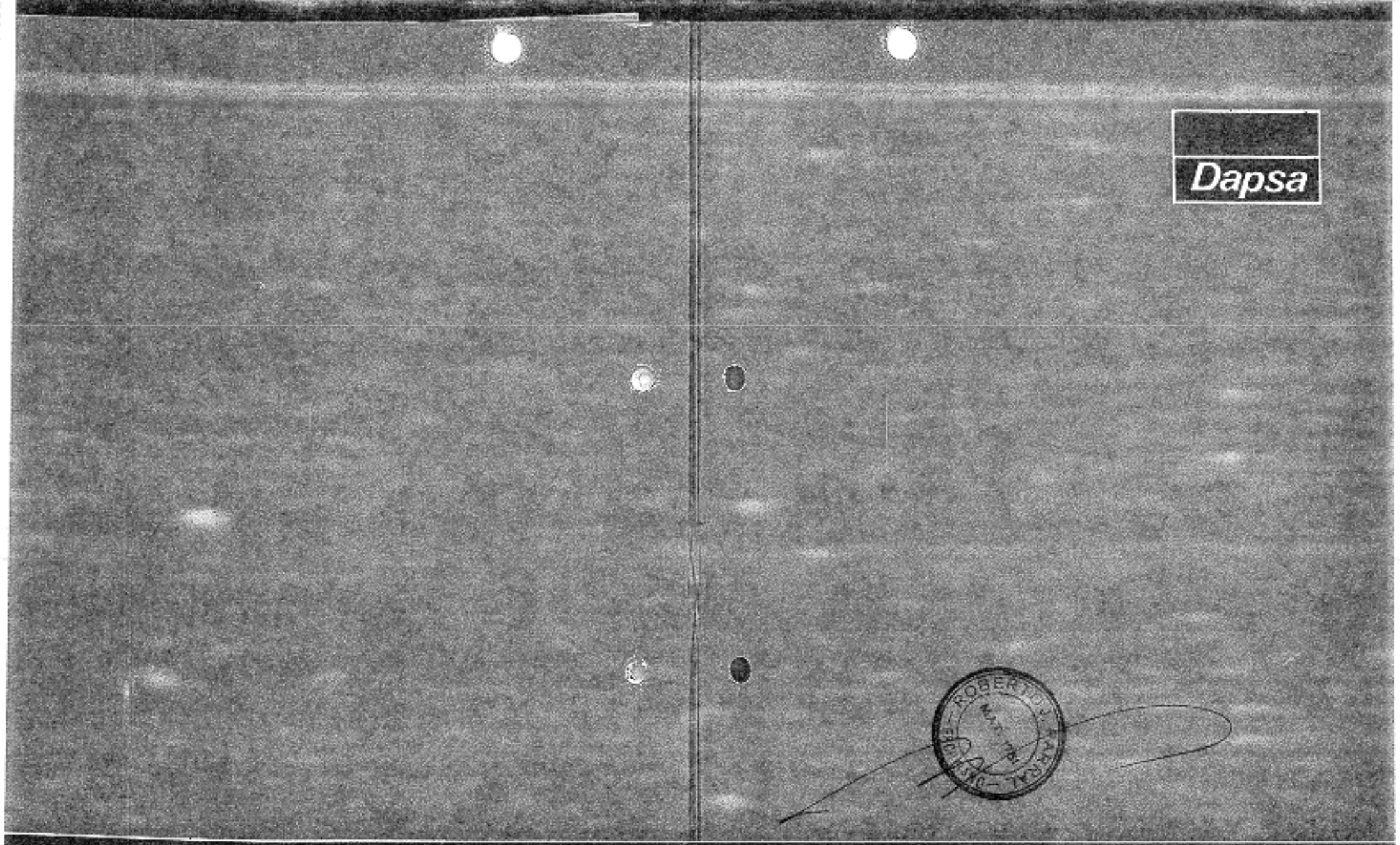

Destilería Argentina de Petroleo s.a.

Bartolomé Mitre 359 – (1342) Buenos Aires – Argentina – Tel. 331-6061/66 – Tx 18648 DAPSA AR

Destilería Argentina de Petróleo s.a.

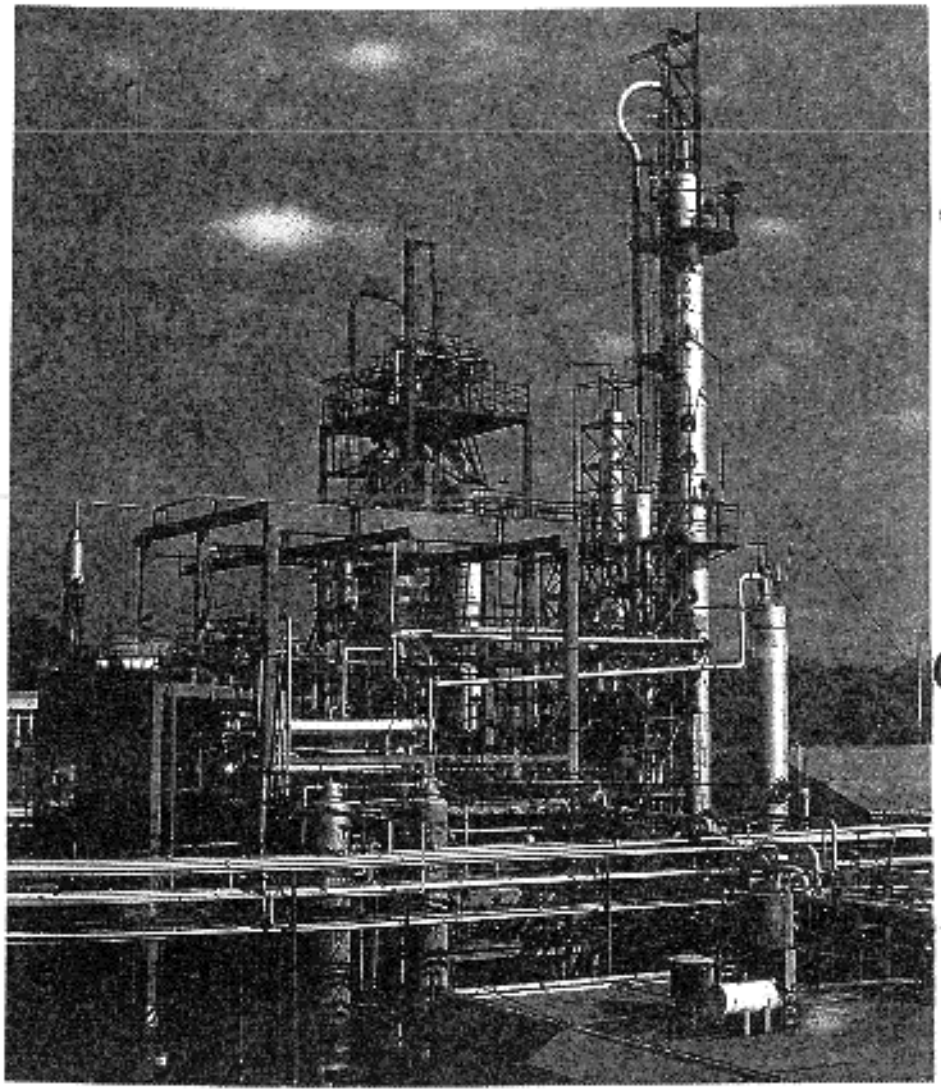

Dapsa

Destilería Argentina de Petróleo S.A.

Memoria y Estados Contables
16º Ejercicio 100

Directorio

Presidente:
Sr. Raúl Félix María Lottero

Vicepresidente
Dr. Roberto Emilio Begher

Directores Titulares:
Dr. Santiago Tomás Soldati
Sr. Alejandro Agustín Soldati
Dr. Jorge Romero Vago
Ing. Ricardo Omega Fernández
Sr. José Gómez Martínez
Sr. Juan Carlos Ferechatián

Síndicos Titulares
Dr. Tomás Félix Elizalde
Dr. Jorge Oscar Morón
Dr. Enrique Quián Tizón

Síndicos Suplentes
Dr. Jorge Jabib Bulleraich
Dr. Horacio Calo
Dr. Carlos Fenoiro

Convocatoria

Convócase a Asamblea General Ordinaria de Accionistas para el día 29 de octubre de 1991, a las 10 horas en primera convocatoria, la que tendrá lugar en el local social de Bartolomé Mitre 559, 3er. Piso, Capital Federal, para considerar el siguiente:

ORDEN DEL DIA

1) Designación de dos accionistas para confeccionar y firmar el Acta, juntamente con el Presidente.

2) Consideración de la Memoria, el Inventario, Balance General, Estados de Resultados, Estado de Evolución del Patrimonio Neto, Estado de Variaciones del Capital Corriente, Balance General Consolidado, Estado de Resultados Consolidado, Cuadro I, Notas y Anexos Complementarios e Informe de la Comisión Fiscalizadora correspondiente al ejercicio finalizado el 30 de junio de 1991.

3) Ratificación de la gestión realizada por el Directorio y las Gerencias durante dicho período y de la actuación de la Comisión Fiscalizadora.

4) Consideración de la retribución a los miembros del Directorio y de La Comisión Fiscalizadora, de acuerdo a lo establecido en el art. 261 de la Ley 19550, aún en caso del exceso previsto en el mismo.

5) Distribución de utilidades.

6) Determinación del número de Directores Titulares y Suplentes y designación de los mismos; elección del Presidente y Vicepresidente del Directorio.

7) Designación de los miembros titulares y suplentes de la Comisión Fiscalizadora.

EL DIRECTORIO

Memoria

Folio 124

Señores Accionistas:

De conformidad con las disposiciones vigentes, presentamos a vuestra consideración la Memoria, el Inventario, Balance General, Estado de Resultados, Estado de Evolución del Patrimonio Neto, Estado de Variaciones del Capital Corriente, Balance General Consolidado, Estado de Resultados Consolidado, Cuadro I, Notas y Anexos Complementarios correspondientes y el pertinente informe de la Comisión Fiscalizadora relativos al 18º Ejercicio Económico de la sociedad finalizado el 30 de junio de 1991.

El ejercicio económico se desarrolló en dos etapas diferentes: los nueve primeros meses caracterizados por una elevada inflación (12% mensual) y los tres últimos meses con un descenso brusco de la misma (1% mensual), situación que continúa hasta la fecha de redactar esta Memoria. A partir del 1ro. de abril de 1991 el gobierno implementó la llamada ley de convertibilidad por la cual se fija el valor del dólar en A 10.000, se prohíbe la emisión de australes para financiar déficits del gobierno y se induce una rebaja en el precio de productos y servicios. Al mismo tiempo se continuó con la reforma del Estado, la privatización de empresas públicas y la apertura de la economía.

En cuanto al sector petrolero, rige desde el 1ro. de enero de 1991 la desregulación petrolera, que se caracteriza por la libertad de fijar los precios del petróleo crudo, de los combustibles y otros subproductos (actuando Y.P.F. S.A. como empresa testigo de los mismos), la libre disponibilidad del petróleo crudo para los productores y la libre importación y exportación (sin aranceles ni derechos) del petróleo crudo y sus derivados. También es libre la instalación de bocas de expendio de combustibles líquidos y gas natural comprimido, como también la construcción, ampliación y remodelación de destilerías de petróleo.

Esto se complementa con la licitación para privatizar las cuencas petroleras centrales y las secundarias. Se proyecta, además, una profunda reestructuración de Y.P.F. y la venta de algunas de sus refinerías, conductos y flota.

El 1ro. de noviembre de 1990 comenzó a operar la planta de asfalto oxidado, alcanzándose en los meses de mayo y junio de 1991 una producción promedio mensual de 1.700 toneladas. La creciente demanda ha obligado a ampliar la capacidad de almacenamiento, mediante la construcción de dos nuevos tanques, para llevar la producción a las 2.500 toneladas mensuales; tal construcción finalizó en agosto de 1991.

Hacia fines de 1990 se decidió la construcción de una planta de desparafinación de aceites livianos para la producción de aceites automotores y transformador.

La tecnología utilizada fue desarrollada en D.A.P.S.A.. Se prevee su puesta en funcionamiento en los próximos meses.

Continuando con la política de optimizar el funcionamiento del complejo industrial, se amplió la capacidad de procesamiento y se efectuaron diversas obras y mejoras (nuevo pozo de agua, planta piloto de asfalto oxidado, nuevo pre-horno de vacío, alimentación a gas de los grupos electrógenos, etc.). Además, se efectuaron las tareas habituales de mantenimiento preventivo.

Se ha continuado equipando al laboratorio con los instrumentos que requiere su diversificada tarea.

El mercado mostró un comportamiento diferente, a partir de la desregulación del sector el 1ro. de enero de 1991. Así el mercado de solventes y aguarrases se caracterizó por una importante disminución en los precios. En los otros subproductos los precios se mantuvieron estables o tuvieron una leve disminución.
La exportación tuvo, también, dos etapas claramente diferenciadas: un primer semestre con una elevada exportación y un segundo semestre con muy escasas exportaciones.
La comercialización del asfalto plástico alcanzó, en poco tiempo, una importante penetración en el mercado, que se espera incrementar en el próximo ejercicio.
Se continuó con la política de diversificar las diferentes líneas de productos dirigidos a los clientes, incorporándose, además, una línea propia de aceites lubricantes para automotores, una línea de aceites para uso agrícola, etc.
La comercialización de los diferentes productos se efectúa, con excepción de los combustibles, tanto a granel como en diferentes tipos de envases, con el propósito de llegar directamente al cliente final.
En el mes de mayo de 1991, la Administración General de Puertos otorgó a D.A.P.S.A. un permiso de uso por diez años sobre un predio ubicado en la zona de Retiro, para instalar una nueva estación de servicio, cuya construcción comenzará en octubre de 1991.
Hacia fines de agosto de 1991 el Congreso Nacional dictó la ley 23.966, que permitirá reanudar la actividad exportadora y posibilitar un mejor aprovechamiento de la capacidad instalada.
Se están realizando estudios para intervenir en la privatización de áreas de distribución de gas natural y en la licitación de la destilería Dock Sud de Yacimientos Petrolíferos Fiscales.
El resultado del ejercicio muestra una utilidad de A 52.285.501.851, después del impuesto a las ganancias, lo que le ha permitido a la sociedad mejorar su sólida situación patrimonial.
Corresponde a la Asamblea determinar el número de Directores titulares y suplentes y designar por un período de dos años a tales miembros, su Presidente y Vicepresidente. También designará a los miembros de la Comisión Fiscalizadora por el término de un año.
Al concluir esta reseña, queremos destacar y reconocer el apoyo y colaboración recibidos en todo momento por parte del personal, proveedores, bancos e instituciones relacionadas con la empresa.
Esperando que la documentación que elevamos a vuestra consideración sea aprobada, los saludamos muy atentamente.

Buenos Aires, 30 de septiembre de 1991.

El Directorio

Informe de la Comisión Fiscalizadora

Señores Accionistas de
DESTILERIA ARGENTINA
DEL PETROLEO S.A.

En cumplimiento del art. 294 de la ley 19550, hemos revisado la Memoria, Inventario, Balance General, Estado de Resultados, Estado de Evolución del Patrimonio Neto, Estado de Variaciones del Capital Corriente, Balance General Consolidado, Estado de Resultados Consolidado, Cuadro I, Anexos y Notas Complementarias que nos fueron presentados por el Directorio, correspondientes al Ejercicio Económico Nº 19 iniciado el 1º de Julio de 1990 y finalizado el 30 de Junio de 1991.
La Memoria refleja en síntesis la realidad de los hechos ocurridos en el transcurso del ejercicio.
Con las aclaraciones que surgen de sus notas, los Estados Contables mencionados, reflejan razonablemente el estado económico y financiero de la Sociedad, fundando nuestra opinión en la documentación contable controlada y en el curso de los acontecimientos societarios y operaciones comerciales efectuadas con posterioridad al 30 de junio de 1991.
Por todo lo expuesto, prestamos nuestra conformidad a la documentación referida.

Buenos Aires, 30 de Setiembre de 1991.

TOMAS FELIX BULZALDO
Contador Público (U.B.A.)
C.P.C.E.C.F. - T° 107 - F° 243
Comisión Fiscalizadora

Informe del Auditor

A los Señores Presidente y Directores de DESTILERIA ARGENTINA DE PETROLEO S.A.

En mi carácter de Contador Público independiente, informo sobre la auditoría de los estados contables de DESTILERIA ARGENTINA DE PETROLEO S.A. detallados en el apartado 1, siguiente:

1. Estados Contables objeto de auditoría.

1.1. Balance General de DESTILERIA ARGENTINA DE PETROLEO S.A. al 30 de Junio de 1991 y al 30 de Junio de 1990.

1.2. Estado de Resultados de DESTILERIA ARGENTINA DE PETROLEO S.A. por los ejercicios económicos finalizados el 30 de Junio de 1991 y el 30 de Junio de 1990.

1.3. Estado de Evolución del Patrimonio Neto de DESTILERIA ARGENTINA DE PETROLEO S.A. por el ejercicio económico finalizado el 30 de Junio de 1991.

1.4. Estado de Variaciones del Capital Corriente de DESTILERIA ARGENTINA DE PETROLEO S.A. por los ejercicios económicos finalizados el 30 de Junio de 1991 y el 30 de Junio de 1990.

1.5. Balance General Consolidado de DESTILERIA ARGENTINA DE PETROLEO S.A. y sus sociedades controladas DAPSA LUBRICANTES S.A. y TALAS S.A. al 30 de Junio de 1991 y al 30 de Junio de 1990.

BERTO J. PARRAL
MAT. 1761

1.6. Estado de Resultados Consolidado de DESTILERIA ARGENTINA DE PETROLEO S.A. y sus sociedades controladas DAPSA LUBRICANTES S.A. y TALAS S.A. por los ejercicios económicos finalizados el 30 de Junio de 1991 y el 30 de Junio de 1990, así como sus notas y anexos que forman parte integrante de los mismos.

2. Alcance del Trabajo de Auditoría.

Mi examen fue realizado de acuerdo con las normas de auditoría vigentes, aprobadas por el Consejo Profesional de Ciencias Económicas de la Capital Federal.

3. Dictamen.

En mi opinión:

a) Los Estados Contables mencionados en 1.1. a 1.4. inclusive, presentan razonablemente la información sobre la situación patrimonial de DESTILERIA ARGENTINA DE PETROLEO S.A. al 30 de Junio de 1991 y al 30 de Junio de 1990, así como los resultados de los ejercicios finalizados a esas fechas y las variaciones en el Patrimonio Neto al 30 de Junio de 1991, de acuerdo con normas contables profesionales.

b) Los Estados Contables Consolidados del grupo económico mencionados en 1.5. a 1.6. inclusive, presentan razonablemente la información sobre la situación patrimonial consolidada del grupo económico al 30 de Junio de 1991 y al 30 de Junio de 1990, así como los resultados consolidados de los ejercicios finalizados a esas fechas, de acuerdo con normas contables profesionales.

4. Información especial requerida por disposiciones vigentes.

A efectos de dar cumplimiento a las disposiciones vigentes, informo que:

4.1. Los Estados Contables en moneda constante que se mencionan en 1., surgen de registros contables llevados en sus aspectos formales de conformidad con las normas legales.

4.2. Los Estados Contables han sido preparados de acuerdo con lo establecido por la Ley de Sociedades Comerciales y las resoluciones vigentes de la Inspección General de Justicia.

4.3. Al 30 de Junio de 1991 las deudas devengadas a favor de la Dirección Nacional de Recaudación Previsional, que surgen de los registros contables de DESTILERIA ARGENTINA DE PETROLEO S.A., ascienden a ₳ 1.251.669.847 no siendo exigibles a esa fecha.

Buenos Aires, 30 de Setiembre de 1991

ESTUDIO ELIZALDE, KENNY Y Asoc.
TOMAS FELIX ELIZALDE
Socio
Contador Público (U.B.A.)
C.P.C.E.C.F. - 11127 - P 241

Consejo Profesional de Ciencias Economicas
de la Capital Federal Tierra del Fuego, Antártida e Islas del Atlántico Sur

Balance X
Certificación | de fecha 30.06.91 y 30.06.90
Instrumento
perteneciente a: Destilería Argentina de Petróleo S.A.

R.S.S. C. 57 CONSEJO PROFESIONAL DE CIENCIAS ECONOMICAS DE LA CAPITAL FEDERAL, TIERRA DEL FUEGO, ANTARTIDA E ISLAS DEL ATLANTICO SUR
BUENOS AIRES, 29/05/92 LEGALIZACION Nº 216680 T.51 1200540
CERTIFICO QUE LA FIRMA INSERTA EN EL PRESENTE BALANCE
QUE EL DR. ELIZALDE TOMAS FELIX
EN ESTE CONSEJO PROFESIONAL EN LA MATRICULA DE CPCE
Tº 137 Fº 248 ENCONTRANDOSE ACTUALMENTE VIGENTE EN LA
LA PRESENTE LEGALIZACION NO IMPLICA EL CONTENIDO DEL SELLO Y FIRMA DEL APORTADOR DE LEGALIZACION
DR. ENRIQUE F. YEREGUI
CONTADOR PUBLICO
SECRETARIO DE LEGALIZACIONES

VIAMONTE 1543 (1055) CAPITAL FEDERAL - TELEFONOS: 41-6060/59 - 41-1547/8/58
42-4860 - 42-8607 - 812-4764/4790/7372/8850/0202 - FAX 812-9124
BUENOS AIRES - ARGENTINA

Estados Contables
18º Ejercicio
1991

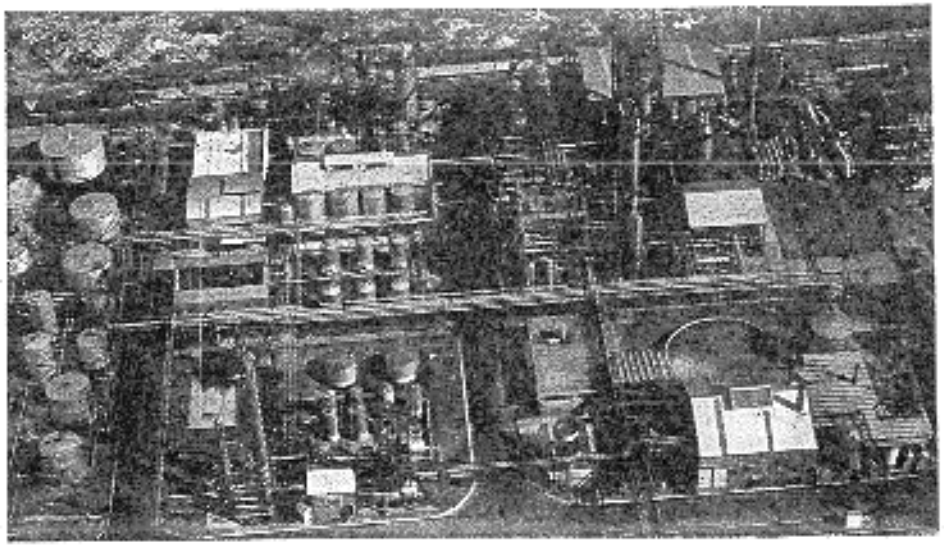

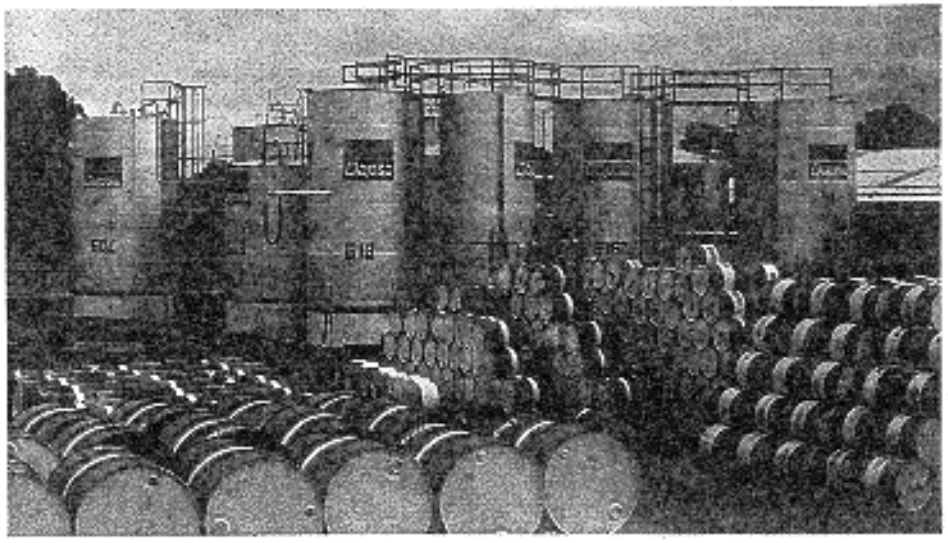

Estados Contables

Al 30 de Junio de 1991

Por el ejercicio anual N° 18 iniciado el 1° de Julio de 1990, presentado en forma comparativa con el ejercicio anterior.
Expresado en moneda constante (australes) del 30 de Junio de 1991, fecha de cierre del último de ellos.
Información de los entes controlados en Nota Nro. 4.

Denominación de la Sociedad:
DESTILERIA ARGENTINA DE PETROLEO S.A.

Domicilio Legal:
Bartolomé Mitre 559 – 3° piso – Capital Federal.

Actividad Principal
Refinería de Petróleo.

Inscripción del Estatuto en el Registro Público de Comercio:
23 de Mayo de 1974.

Modificaciones del Estatuto (última)
16 de Abril de 1991

Inscripción en la Inspección General de Justicia:
N° 44.878

Fecha de Vencimiento del Estatuto:
23 de Mayo de 2073.

Composición del Capital:
Acciones Ordinarias, Nominativas, No Endosables de valor nominal A 10 de 5 votos.

	Suscripto	Integrado
Clase A	A 18.500.000.000	A 18.500.000.000
Clase B	A 18.500.000.000	A 18.500.000.000
	A 37.000.000.000	A 37.000.000.000

Balance General al 30 de junio de 1991

Balance Económico financiero al 30-06-91, comparativo con el ejercicio anterior. (Estados de Situación)

	Situación Patrimonial al 30 de junio de 1991		Situación Patrimonial al 30 de junio de 1990	
ACTIVO				
ACTIVO CORRIENTE				
Caja y Bancos		3.165.176		4.049.545
Inversiones		9.296.287		6.934.665
Créditos por Ventas	28.842.628		16.535.593	
Créditos Fiscales	22.641.059		30.950.561	
Otros Créditos	37.540.238	90.023.925	2.175.193	49.661.347
Bienes de Cambio		31.830.969		55.599.930
Total del Activo Corriente		134.474.359		116.145.707
ACTIVO NO CORRIENTE				
Créditos Fiscales	0		965.370	
Otros Créditos	158.807	158.807	158.653	1.124.023
Inversiones		45.651.404		53.068.782
Bienes de Uso		107.049.873		114.117.918
Activos Intangibles		16.360.484		18.490.867
Total del Activo no Corriente		169.219.348		186.830.590
Total del Activo		303.693.707		302.976.297

	Situación Patrimonial al 30 de junio de 1991	Situación Patrimonial al 30 de junio de 1990
PASIVO		
PASIVO CORRIENTE		
Cuentas por Pagar	15.253.412	50.814.699
Préstamos	5.607.584	7.419.754
Remuneraciones y cargas sociales	2.604.783	2.323.246
Cargas Fiscales	6.030.213	7.314.192
Otros Pasivos	0	1.566
Total del Pasivo Corriente	29.515.992	67.873.457
PASIVO NO CORRIENTE		
Cargas Fiscales	23.413.853	19.511.807
Total del Pasivo no Corriente	23.413.853	19.511.807
Total del Pasivo	53.027.845	87.385.084
PATRIMONIO NETO (Según Estado respectivo)	250.665.862	215.591.233
Total	303.693.707	302.976.297

TOMAS FELIX BLOALCE
Síndico

RAUL F. LOTERO
Presidente

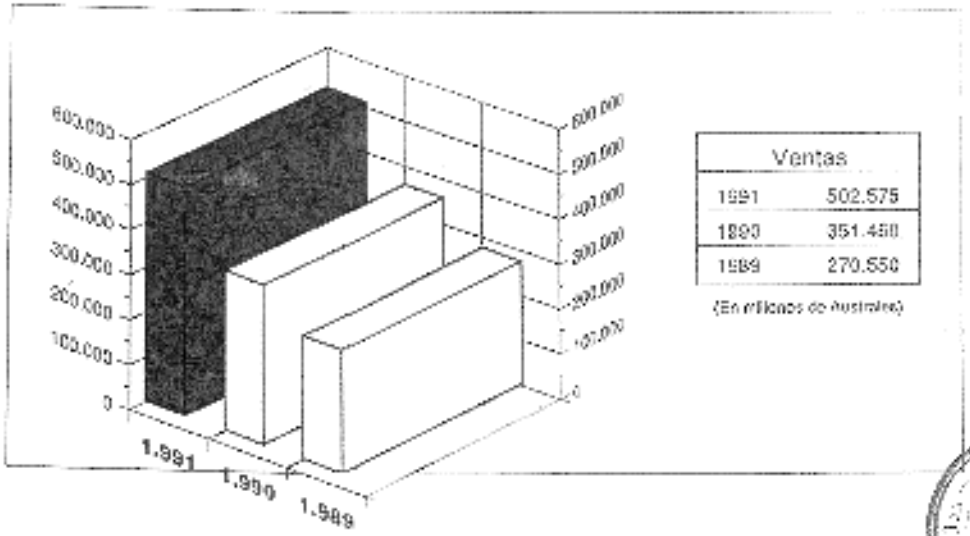

Ventas	
1991	502.575
1990	351.460
1989	270.550

(En millones de Australes)

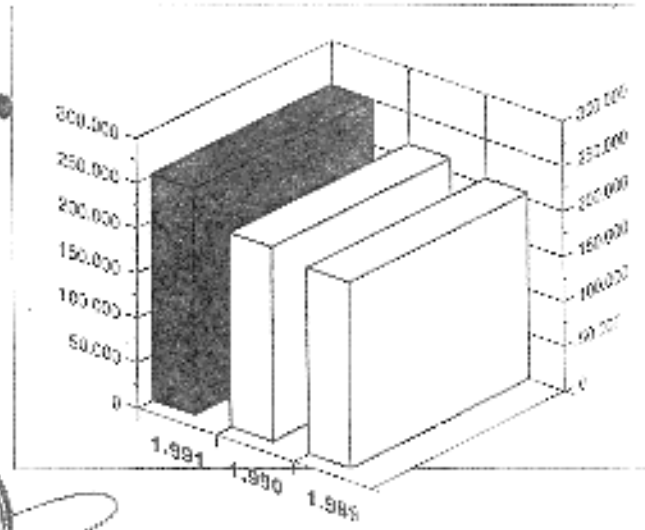

Patrimonio Neto	
1991	250.665
1990	215.591
1989	208.590

(En millones de Australes)

Notas a los Estados Contables

1. Bases de Presentación

Los Estados Contables han sido reexpresados, a la fecha de cierre del nuevo ejercicio, en moneda constante, aplicando el procedimiento previsto en la Resolución Técnica Nº 6 de la Federación Argentina de Consejos Profesionales en Ciencias Económicas.
Dicha reexpresión se efectuó mediante la utilización de coeficientes de ajustes derivados del índice de precios mayoristas, nivel general, publicado por el Instituto Nacional de Estadísticas y Censos.
El saldo de la cuenta "Resultados Financieros y por Tenencia" (incluyendo el Resultado por Exposición a la Inflación) del Estado de Resultados está formado por:

a – Resultados Financieros.
b – El resultado por Exposición a la Inflación.
c – Otros resultados por Tenencia.

2. Criterios de Valuación

Se han aplicado los siguientes criterios de valuación:

a) Los Bienes de Cambio se reexpresaron según los siguientes procedimientos:
Los productos terminados se valuaron a Valor Neto de Realización.
Las materias primas en tránsito se valuaron a su valor de Costo reexpresado en moneda de cierre.
Las materias primas, envases y otros materiales y productos químicos, se valuaron a costo de últimas compras expresados en moneda de cierre o valor de mercado, el que sea menor.

b) Las Inversiones corrientes en títulos públicos y colocaciones financieras en moneda extranjera, se valuaron a cotización vigente al cierre del ejercicio, incluyendo los intereses devengados a esa fecha.

La participación social en el paquete accionario de Interpetrol S.A. ha sido valuado a su valor estimado de realización, habida cuenta que con posterioridad al cierre del ejercicio se concretó su venta, en función a la opción de compra dada en Abril de 1991 a Compañía General de Combustibles S.A. y Solfine S.A.

c) Las Inversiones Permanentes en Sociedades Art. 33 Ley 19.550, se valuaron a su Valor Patrimonial Proporcional basado en el último Estado Contable auditado de la Sociedad emisora reexpresado en moneda de cierre.

d) Los Bienes de Uso valuados según revalúo técnico practicado el 30 de Junio de 1984 por profesional independiente, perito en la materia, fueron actualizados al 30 de Junio de 1991 por norma general.
La amortización de dichos bienes es calculada sobre el correspondiente revalúo técnico. Asimismo, el cómputo de las amortizaciones es efectuado en base a la vida útil estimada.

Los demás Bienes de Uso están valuados a su costo incurrido reexpresado en moneda de cierre, menos la correspondiente amortización acumulada.

e) Los activos y pasivos en moneda extranjera fueron valuados al tipo de cambio vigente al cierre del ejercicio.

f) Los activos y pasivos monetarios (Caja y Bancos, Créditos y Pasivos hacia terceros) en Australes, de hecho están actualizados y por consiguiente no fueron ajustados.

g) Los Activos Intangibles están valuados a su costo incurrido reexpresado en moneda de cierre, deducida la correspondiente amortización acumulada según su vida útil estimada.

3. Capital Emitido, Suscripto e Integrado

El detalle del Capital Emitido, Suscripto e Integrado y su fecha de inscripción en el Registro Público de Comercio es el siguiente:

	Emitido	Suscripto	Integrado
22/06/74	0,083	0,083	0,083
30/08/76	1,778	1,778	1,778
05/07/77	0,083	0,083	0,083
11/08/77	2,083	2,083	2,083
05/01/79	69,124	69,124	69,124
07/12/82	120,000	120,000	120,000
05/01/84	33.143,410	33.143,410	33.143,410
03/05/88	4.847.693.200	4.847.693.200	4.847.693.200
16/01/91	35.685.775.000.000	35.685.775.000.000	35.685.775.000.000
	40.533.209.000.000	40.533.209.000.000	40.533.209.000.000

4. Inversiones Permanentes en Sociedades Controladas

La inversión en sociedades en cuyas decisiones se ejerce control es la siguiente:

DAPSA LUBRICANTES S.A.
Fecha de cierre de los Estados Contables:
31 de Mayo de 1991.
Nuestra participación en el Capital Social: 95%

TALAS S.A.
Fecha de cierre de los Estados Contables:
30 de Junio de 1991.
Nuestra participación en el Capital Social:
99,965%

La fecha de cierre de los Estados Contables de DAPSA LUBRICANTES S.A. no es coincidente con la de estos Estados Contables, por lo que se han considerado los efectos de la desvalorización de la moneda. No excediendo de tres meses la diferencia entre fechas de cierre, pueden ser considerados como una aproximación razonable del patrimonio y los resultados de la sociedad emisora a la fecha de cierre de esta sociedad inversora. Los criterios contables aplicados en los referidos Estados Contables son similares a los descriptos en las Notas 1 y 2.

5. Composición de los principales rubros

ACTIVO

ACTIVO CORRIENTE

	(En miles de australes)	
Caja y Bancos		
Efectivo	1.098.818	
Recaudaciones a Depositar	821.482	
Bancos	1.242.768	$ 163.178
Inversiones		
Bonos Externos	3.958.500	
Plazos Fijos	4.285.150	
Cuentas a la Vista de	17.110	
Acciones Interpetrol S.A.	936.500	
Bono de Contribución Solidaria	139.030	9.336.287
Créditos por Ventas		
Deudores Moneda Local	29.853.294	
Deudores Moneda Extranjera	1.361.805	
Soc. Art. 33 Ley 19.550	422.577	
Intereses Implícitos a Devengar	(704.912)	
Previsión Deudores Incobrables	(1.290.194)	29.642.828
Otros Créditos		
Anticipos a Proveedores	480.804	
Anticipos y Préstamos al Personal	502.784	
Anticipos de Honorarios a Directores	507.636	
Deudores Varios	35.211.751	
Soc. Art. 33 Ley 19.550	12.196	
Depósitos en Garantía Proveedores	117.591	
Seguros Adelantados	800.208	
Otros Menores	93.864	57.546.236
Bienes de Cambio		
Productos Terminados	20.851.902	
Materias Primas	7.310.305	
Envases y Materiales Varios	3.259.455	31.880.662

IBERTO J. PARRAL MAT. 1781

PASIVO
PASIVO CORRIENTE

(En miles de australes)

Cuentas por Pagar		
Deudas Comerciales Moneda Local	13.091.717	
Deudas Comerciales Moneda Extranjera	149.542	
Sociedades Art. 33 Ley 19.550	1.926.941	
Anticipos a Clientes	215.434	
Intereses Implícitos a Devengar	(100.022)	15.283.412
Préstamos		
Deudas Bancarias Moneda Local		5.607.564

PASIVO NO CORRIENTE

Cargas Fiscales		
Impuesto Diferido (IVA)	21.335.338	
Impuesto Diferido (años Capitales)	578.515	
Impuesto Diferido (Ganancias)	1.500.000	23.413.853

5. Sociedades Art. 33 Ley 19.550

Al cierre del ejercicio, los saldos que arrojan las operaciones efectuadas con sociedades incluidas en este rubro son los siguientes:

(En miles de australes)

	Deudor	Acreedor
CIA. GRAL. DE COMBUSTIBLES S.A.	135.628	477.234
TALAS S.A.		
VACACION S.A.	222.131	2.320
PARAFINA DEL PLATA S.A.C.I.	77.316	1.447.387
	435.075	1.926.941

ROBERTO J. PARRAL
MAT. 178
CONTADOR

132

Estado de Resultados

Ejercicio Económico finalizado el 30/06/91, comparativo con el ejercicio anterior. (En miles de australes)

	Ejercicio finalizado el 30/6/91	Ejercicio finalizado el 30/6/90
Ventas Netas	502.575.179	351.450.897
Costo de Ventas (Anexo F)	(273.559.723)	(154.327.418)
Margen Bruto (a)	229.015.456	197.123.479
Menos Gastos		
de Comercialización (s/ Cuadro I)	(91.845.237)	(68.382.855)
de Administración (s/Cuadro I)	(53.503.196)	(24.234.021)
Resultado Inversiones Permanentes		
Soc. Art. 33 Ley 19550-Vinculadas	(5.895.582)	(734.925)
Soc. Art. 33 Ley 19550-Controladas	(1.817.282)	(12.757.446)
Otros Ingresos (Egresos)	(4.088.223)	1.044.356
Resultados Financieros y por Tenencia (Incluyendo el Resultado Exposición a la Inflación)	(27.073.474)	(48.474.269)
Impuesto a las Ganancias	(12.500.000)	(16.499.172)
Sub-Total (b)	(176.729.954)	(159.998.332)
Ganancia del Ejercicio (a + b)	52.285.502	27.125.147

TOMAS FELIX ELIZALDE
Síndico

RAUL F. LOTTERO
Presidente

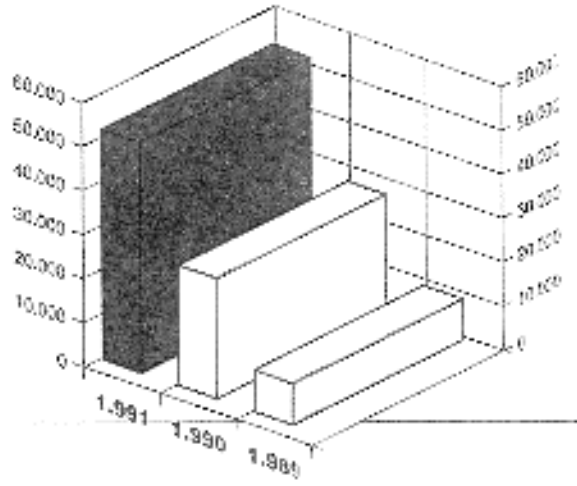

Ganancia	
1991	52.285
1990	27.125
1989	9.278

(En millones de australes)

Estado de Evolución del Patrimonio Neto

Ejercicio Económico Finalizado el 30-06-91, comparativo con el cierre del ejercicio anterior. (En miles de australes)

	Aportes de Propietarios				Revaluaciones Técnicas	Ganancias Reservadas	Acciones propias en cartera	Resultados no asignados	Total del Patrimonio Neto	
	Capital Suscripto	Ajuste de Capital	Aportes Irrevocables	Total		Reserva Legal			Ejercicio Finalizado el 30-6-91	Ejercicio Finalizado el 30-6-90
Saldos al Inicio del Ejercicio										
Según Estados Contables del Ejercicio Anterior Reexpresado a Moneda de Cierre										
Saldos Modificados	4.275	82.154.451	0	82.158.726	137.603.517	1.939.797	(5.114.591)	29.034.644	215.591.233	208.593.393
Distribución de Resultados (Según Asamblea General Ordinaria de Accionistas del 14/11/90)										
* Honorarios Directores y Comisión Fiscalizadora								(550.373)	(550.373)	(286.680)
* Reserva Legal									0	
* Dividendos en Efectivo								(12.726.056)	(12.726.056)	(12.726.056)
Acciones Propias en Cartera										
* 12.716 acciones ordinarias de 5 votos cada una - Valor Nominal A 10							5.114.591	(5.114.591)	0	(5.114.591)
Aumento de Capital según Asamblea General Ordinaria del 14/11/90	38.995.725	(38.995.725)								
Ganancia del Ejercicio según el Estado de Resultados								52.285.502	52.285.502	27.125.147
	37.000.000	45.158.726	0	82.158.726	137.603.517	1.939.797		68.894.682	250.665.862	215.591.233

Las cifras se expresan en moneda de cierre

TOMAS FELIX ELIZALDE
Síndico

RAUL F. LOTTERO
Presidente

Bienes de Uso

(Anexo "A")

Ejercicio Económico Iniciado el 01/09/91 (En miles de Australes)

Detalle de Rubros	Valor al comienzo del Ejercicio	Aumentos	Disminu-ciones	Valor al cierre del Ejercicio
Terrenos	10.099.929			10.099.929
Edificios	7.585.043			7.585.043
Inmuebles	3.405.166			3.405.166
Caminos	2.682.847			2.682.847
Alambrados	269.469			269.469
Instalaciones no Industriales	1.464.262	82.835		1.547.096
Maquinarias e Inst. Industriales	126.092.309	10.927.033		137.019.342
Inst. no Industriales – C. Central	1.022.724	184.462		1.207.186
Muebles y Utiles Refinería	386.445	116.072		503.517
Muebles y Utiles Casa Central	1.630.141	359.206		1.989.547
Vehículos	1.514.606	651.156	90.090	2.075.673
Laboratorio	369.408	65.913		435.321
Est. de Servicio y Lubricentro	17.194.528	10.007		17.204.535
Sub–Total	173.735.017	12.398.744	90.090	186.044.471
Obras en Curso	5.835.911	855.018	5.835.911	855.018
Total General	179 571.728	13.253.762	5.926 001	186.899.489

Amortizaciones				Neto Resultante
Acumuladas al comienzo del Ejercicio	Bajas	Monto del Ejercicio	Acumuladas al cierre del Ejercicio	
				10.099.929
1.874.375		320.183	2.194.558	5.390.485
130.012		48.207	178.219	3.226.947
571.841		56.546	628.386	2.054.561
64.844		11.426	76.270	213.199
838.035		177.684	1.015.719	531.377
56.930.972		11.150.835	68.089.807	68.929.535
152.119		121.821	274.141	933.045
144.863		51.851	195.314	308.203
462.228		231.157	693.385	1.295.962
733.543		415.348	1.148 891	926.781
102.709		44.297	147.006	368.315
3.445.068		1 729 142	5.169.210	12.036.525
65.153 809		14.337 037	79.850 816	106.193.655
				855.018
65.453.809	0	14.337.037	79 850 816	107.048.673

Las cifras se expresan en moneda de cierre

Bienes Intangibles

(Anexo "B")

Ejercicio Económico finalizado el 30-06-91. (en miles de australes)

Cuenta Principal	Valor al comienzo del Ejercicio	Aumentos	Disminuciones
Bienes Inmateriales			
Marcas y Patentes	70,248	17,897	
Valor Iavn- Acciones			
Paralina del Plata S.A.C.I.	13,945,406		
Total	14,015,653	17,897	0
Gastos de Organización			
Gastos de Organización			
Est. de Servicio y Lubricentro	10,873,638		
Planta de Asfalto Oxidado	944		944
Est. de Servicio Hobo		334,363	
Total	10,874,592	334,363	944
Total General	24,890,735	352,260	944

Valor al cierre del Ejercicio	Amortizaciones			Neto Resultante
	Acumuladas al comienzo	Del Ejercicio	Acumuladas al cierre	
86,142	15,760	8,614	24,374	61,768
13,945,406	4,199,681	1,394,541	5,594,422	8,350,986
14,033,550	4,215,641	1,403,355	5,618,996	8,414,554
10,873,638	2,174,727	1,087,364	3,262,091	7,611,547
0				0
334,363				334,363
11,208,001	2,174,727	1,087,364	3,262,091	7,945,910
25,241,551	6,390,368	2,490,719	8,881,087	16,360,464

Las cifras se expresan en moneda de cierre

Inversiones

(Anexo "C")

Acciones, Debentures y otros Títulos emitidos en serie
Participación en otras Sociedades

Ejercicio económico finalizado el 30-06-01 (en miles de dólares)

Ente Emisor	Clase	Valor Nominal	Cantidad	Valor de Costo	Valor de Libros	Valor de Cotización	Información sobre el Emisor			
							Actividad Principal	Capital	Según último Balance General: Resultado del Ejercicio	Según último Balance General: Patrimonio Neto
Inversiones Corrientes										
Bonos Externos Serie 84 V.R. U$S 475.000.-	u$s	875.000	875.000	3.958.500,00	3.858.500	$ 100,00				
Bono de Contribución Solidaria				138.880,55	138.880					
Acciones Intercotrol S.A.	Ordinarias Nominativas	1.000	17.000	17.000,00	886.600					
Total				4.114.488,05	5.083.980					
Inversiones no Corrientes										
Acciones COINDU S.A.	Ordinarias Nominativas	0,00001	197.237	0,00	15.806		Fabricación productos para la construcción y afines	0,01	7.268	46.020
Acciones DAPSA LUBRICANTES S.A.	Ordinarias Nominativas	0,000031	29.900.000	0,02	5.089.567		Industrialización y Comercialización de Lubricantes	0,02	(285.661)	6.041.725
Acciones TALAS S.A.	Ordinarias Nominativas	10	1.999.730	19.997,00	15.970.561		Elaboración y Comercialización de Jabón	20.000,00	(1.582.894)	16.515.911
Acciones PIHUE S.A.	Ordinarias Nominativas	10	1.455.000	2.006.130,00	2.114.553		Elaboración y Comercialización de Jabón	35.000,00	(239.475)	7.721.620
Acciones PARAFINA DEL PLATA S.A.C.I.	Ordinarias Nominativas	1,000	4.366	8.615,00	14.100.904		Fabricación de Parafinas y Aceites Base	95.000,00	6.354.294	112.505.501
Anticipo a Cuenta Futura Emisión de Capital DAPSA LUBRICANTES S.A.				837.476,79	1.756.447					
Anticipo a Cuenta Futura Emisión de Capital TALAS S.A.				861,75	542.973					
Anticipo Irrevocable Suscripción acciones Celulosa PPSA				8,55	7					
Anticipo a Cuenta Futura Emisión de Capital PARAFINA DEL PLATA S.A.C.I.				1.034.931,92	5.552.625					
Total Inversiones no Corrientes				3.336.120,12	45.651.404					
Total General				7.450.609,97	50.746.504					

Las cifras se expresan en moneda de cierre

Otras Inversiones Corrientes

(Anexo "D")

Ejercicio Económico finalizado el 30-06-91. (En miles de australes)

Detalle	Capital e Intereses Devengados		
Plazo Fijo	Tipo de moneda u$s	Cotización	A
Plazo Fijo en Moneda Extranjera	431.740,83	9.966	4.302.297
	431.740,83		4.302.297

Las cifras se expresan en moneda de cierre

Previsiones y Reservas

(Anexo "E")

Ejercicio Económico finalizado el 30-06-91. (En miles de australes)

RUBROS	Saldos al Comienzo del ejercicio	Aumentos del ejercicio	Saldos al Finalizar el ejercicio
Previsiones			
Incobrables	515.134	885.000	1.380.134
Total	515.134	885.000	1.380.134
Reservas			
Legal	1.938.737		1.938.737
Revalúo Técnico	107.603.517		107.603.517
Total	109.512.254	0	109.512.254

Las cifras se expresan en moneda de cierre

Costo de Mercaderías Vendidas

(Anexo "F")

Ejercicio Económico finalizado el 30-06-91. (En miles de australes)

Existencia al Comienzo del Ejercicio	55.599.930
Compras del Ejercicio	151.935.138
Gastos Según Cuadro	97.921.624
Existencia Final al cierre del ejercicio	(31.880.969)
Total Costo	273.559.723

Las cifras se expresan en moneda de cierre

Activos y Pasivos en Moneda extranjera

(Anexo "G")

Ejercicio Económico finalizado el 30-06-91. (En miles de australes)

	Monto y Clase de la moneda extranjera		Cambio Vigente	Monto en Australes
ACTIVOS CORRIENTES				
Disponibilidades				
Moneda Extranjera	u$s	17.974,00	9.965	179.111
Inversiones				
Plazo Fijo en Moneda Extranjera	u$s	430.023,83	9.965	4.285.187
Créditos				
Deudores por Ventas	u$s	135.885,13	9.965	1.351.803
Deudores Varios	u$s	3.533.542,49	9.965	35.211.751
	u$s	3.669.187,62		36.563.554
Total Activo Corriente	u$s	4.117.185,45		41.027.852
PASIVOS CORRIENTES				
Deudas				
Comerciales	u$s	14.971,62	9.970	149.342
Total Pasivo Corriente	u$s	14.971,62		149.342

Información Art. 64 (Inc. B) Ley 19.550

(Cuadro I)

Ejercicio Económico finalizado el 30-06-91. (En miles de australes)

Rubro	Total	Costo de Bienes de Cambio	Gastos de Administración	Gastos de Comercialización
Honorarios y Retribuciones por Servicios	10.981.239	4.335.660	4.883.820	1.781.759
Sueldos, Jornales y S.A.C.	31.990.922	17.258.897	6.787.058	7.944.967
Contribuciones Sociales	11.684.444	5.973.944	2.941.971	2.768.529
Fletes	39.898.119	23.615.108	8.117	15.775.894
Alquileres	4.304.777	844.265	1.398.202	2.062.310
Amortizaciones de Bienes de Uso	14.397.007	11.876.904	470.835	2.049.768
Mantenimiento y Conservación de Bienes de Uso y Gastos Industriales	23.451.054	20.100.130	1.245.405	2.105.519
Gastos Sellados y Comisiones Bancarias	1.065.917	0	1.065.917	0
Seguros	1.673.874	1.010.756	436.668	226.450
Almacenaje	8.290.679	2.860.131	0	5.430.548
Fuerza Motriz	2.100.476	1.123.931	0	976.545
Derechos de Exportación y Gastos Aduaneros	3.729.104	3.729.104	0	0
Impuestos, Tasas y Contribuciones	43.574.760	1.410.970	2.814.246	39.949.544
Gastos Diversos	24.263.507	3.780.824	11.861.643	8.621.040
Amortización Bienes Inmateriales	1.096.178	0	8.814	1.087.364
Deudores Incobrables	865.000	0	0	865.000
Total	223.267.057	97.921.624	33.500.198	91.845.237

Las cifras se expresan en moneda de cierre.

Estado de Variaciones del Capital Corriente

Ejercicio Económico finalizado el 30-06-91. (En miles de australes)

	Ejercicio Finalizado el 30 de Junio de 1991		Ejercicio Finalizado el 30 de Junio de 1990	
Variación del Capital Corriente				
Capital Corriente al inicio del ejercicio		48.272.251		11.140.995
Aumento (disminución) de Activos Corrientes	18.828.602		69.110.339	
Disminución (aumento) de Pasivos Corrientes	38.259.485)		(31.979.084)	
Aumento (disminución) del Capital Corriente	56.588.117	56.588.117	37.131.255	37.131.255
Capital Corriente al cierre del ejercicio		104.860.368		48.272.250
Causas de la Variación del Capital Corriente				
Ganancia (Pérdida) Ordinaria	52.285.902		27.125.147	
Más: Gastos que no significan aplicación de Capital Corriente				
• Otros Result. s/cred. no Ctes.	(164)		739.511	
• Actualiz. Pasivos no Ctes.	3.902.245		13.267.021	
• Amortizaciones	16.865.870		15.838.243	
• Resultado Inversiones no Ctes.	9.723.080		11.547.478	
Capital Generado por Operaciones Ordinarias	81.799.354	81.799.354	68.518.100	68.518.100
Nuevas Deudas a largo plazo		0		0
Transferencia a Créditos Corrientes		1.951.870		852.592
Transferencia Acciones Propias en Cartera		5.114.591		0
Total Orígenes		88.875.815		69.370.692
Adquisición Acciones Propias en Cartera	0		5.114.591	
Adquisición de Bienes de Uso	7.327.762		8.625.267	
Nuevas Inversiones no Corrientes	2.282.212		5.484.172	
Nuevos Créditos no Corrientes	0		0	
Adquisición Otros Activos no Corrientes	352.260		2.691	
Otras causas de Aplicación del Capital Corriente:				
• Distrib. Util.: Dividendos	21.775.091		12.725.056	
• Distrib. Util.: Honor. Directorio	550.373		288.660	
Total Aplicaciones	32.287.698	32.287.698	32.239.437	32.239.437
Aumento del Capital Corriente		56.588.117		37.131.255

OBERTO J. FARRAL
MAT. 1981

Balance General Consolidado al 30 de junio de 1991

Ejercicio Económico finalizado el 30.06.91, comparativo con el ejercicio anterior (En miles de australes)

	Situación Patrimonial al 30 de Junio de 1991		Situación Patrimonial al 30 de Junio de 1990	
ACTIVO				
ACTIVO CORRIENTE				
Caja y Bancos		5.861.207		7.611.139
Inversiones		10.629.977		9.265.454
Créditos por Ventas	29.842.626		18.535.583	
Créditos Fiscales	23.461.933		31.498.128	
Otros Créditos	38.212.643	91.357.204	3.647.764	51.079.485
Bienes de Cambio		31.585.773		55.675.229
Total del Activo Corriente		139.044.261		123.731.208
ACTIVO NO CORRIENTE				
Créditos Fiscales	0		965.870	
Otros Créditos	179.001	179.004	178.887	1.144.257
Inversiones		21.421.836		27.282.051
Bienes de Uso		127.299.263		132.926.695
Activos Intangibles		16.360.464		18.532.648
Total del Activo no Corriente		165.260.567		179.885.651
Total del Activo		304.304.928		303.627.179

	Situación Patrimonial al 30 de Junio de 1991	Situación Patrimonial al 30 de Junio de 1990
PASIVO		
PASIVO CORRIENTE		
Cuentas por Pagar	15.361.619	50.904.302
Préstamos	5.807.564	7.419.754
Remuneraciones y Cargas Sociales	2.700.868	2.371.728
Cargas Fiscales	6.067.157	7.417.983
Otros Pasivos	0	1.586
Total Pasivo Corriente	29.816.608	68.115.365
PASIVO NO CORRIENTE		
Cargas Fiscales	23.413.853	19.511.607
Total Pasivo no Corriente	23.413.853	19.511.607
Total del Pasivo	53.230.461	87.626.972
Participación de Terceros en la Sociedad Controlada	408.585	400.634
PATRIMONIO NETO (Según estado respectivo)	250.665.882	215.601.233
Total	304.304.928	303.627.179

Estado de Resultados Consolidados

Ejercicio Económico finalizado el 30-06-91, comparativo con el Ejercicio anterior. (En miles de australes)

	Ejercicio finalizado el	
	30/6/91	30/6/90
Ventas Netas	502.575.179	351.450.897
Costo de Ventas	(273.559.723)	(154.327.418)
Margen Bruto (a)	229.015.456	197.123.479
Gastos de Comercialización	(91.845.237)	(66.382.855)
Gastos de Administración	(35.143.320)	(27.220.050)
Resultado de Inversiones Permanentes - Sociedades Art. 33 Ley 19.550 Vinculadas	(5.895.562)	(734.925)
Otros Ingresos (Egresos)	(4.098.224)	1.212.655
Resultados Financieros y por Tenencia (Incluyendo el Resultado por Exposición a la Inflación)	(27.251.261)	(58.425.245)
Participación de Terceros en Sociedades controladas	13.850	12.068
Impuesto a las Ganancias	(12.500.000)	(16.459.172)
Sub-Total (b)	(176.729.954)	(169.998.333)
Ganancia del Ejercicio (a+b)	52.285.502	27.125.147

TOMAS FELIX CUZALDE
Síndico

RAUL F. LOTTERO
Presidente

Notas a los Estados Contables Consolidados

1.- Bases de Consolidación

Los estados consolidados al 30 de Junio de 1991 han sido preparados de acuerdo con la Resolución Técnica Nº 4 de la Federación Argentina de Consejos Profesionales de Ciencias Económicas e incluyen los Activos, Pasivos y Resultados de DAPSA LUBRICANTES S.A. de la que posee 29.900.000 acciones ordinarias, las que le otorgan una participación porcentual del 95% tanto del capital como de los votos posibles y de TALAS S.A. de la que posee 1.999.700 acciones ordinarias, sobre un total de 2.000.000, las que le otorgan una participación porcentual del 99.985% tanto del capital como de los votos posibles.

2.- Fecha de Cierre

Para la consolidación de DAPSA LUBRICANTES S.A. se ha utilizado el Balance al 31 de Mayo de 1991, no coincidente con la fecha de cierre de la consolidante, por no existir hechos conocidos que modifiquen sustancialmente la situación patrimonial y financiera y los resultados de la controlada, no excediendo los tres meses, la diferencia entre las fechas de cierre. En consecuencia los estados contables utilizados de DAPSA LUBRICANTES S.A. pueden ser considerados como una aproximación razonable de las mismas a la fecha de cierre de la consolidación.

ROBERTO J. PARRAL
MAT. 1761
ESCRIBANO

Dapsa

Destilería Argentina de Petróleo s.a.

Destilería Argentina de Petróleo s.a.

Bartolomé Mitre 559 – (1342) Buenos Aires – Argentina – Tel. 331-9061/68 – Tx 18848 DAPSA AR

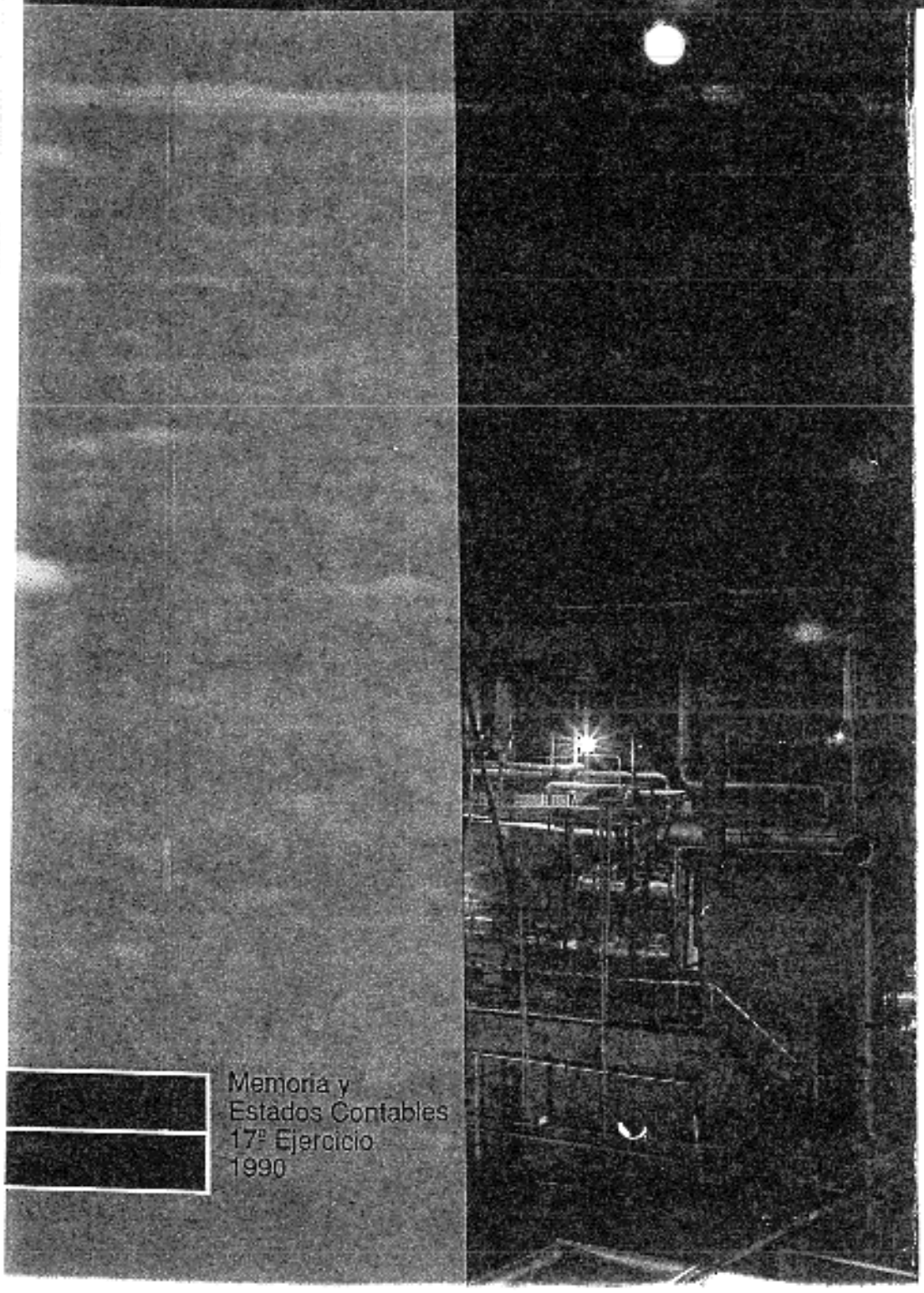

Memoria y
Estados Contables
17º Ejercicio
1990

Directorio

Presidente:
Sr. Raúl Félix María Lottero

Vicepresidente:
Dr. Roberto Emilio Bagher

Directores Titulares:
Sr. Juan Carlos Ferecheban
Sr. José Gómez Martinez
Ing. Ricardo Omega Fernández
Dr. Jorge Romero Vega
Sr. Alejandro Agustín Soldati
Dr. Santiago Tomás Sabbat

Síndicos Titulares:
Dr. Tomás Félix Elizalde
Dr. Carlos Ferraira
Dr. Enrique Galán Tizón

Síndicos Suplentes:
Dr. Jorge Jabib Bullerale
Dr. Horacio Calo
Dr. Roberto Enrique Ortiz

Fº 145

Convocatoria

Convócase a Asamblea General Ordinaria y Extraordinaria de Accionistas para el día 14 de noviembre de 1990, a las 10 horas en primera convocatoria, la que tendrá lugar en el local social de Bartolomé Mitre 559, 3er. Piso, Capital Federal, para considerar el siguiente:

ORDEN DEL DIA

1) Designación de dos accionistas para que aprueban y firmen el Acta de Asamblea.

2) Consideración de la Memoria, el Inventario, Balance General, Estados de Resultados, Estado de Evolución del Patrimonio Neto, Estado de Variaciones del Capital Corriente, Balance General Consolidado, Estado de Resultados Consolidado, Cuadros, Notas y Anexos Complementarios e Informe de la Comisión Fiscalizadora correspondiente al ejercicio finalizado el 30 de junio de 1990.

3) Ratificación de la gestión realizada por el Directorio y las Gerencias durante dicho período y de la actuación de la Comisión Fiscalizadora.

4) Distribución de utilidades.

5) Aumento del Capital Social y reforma del Artículo 4º del Estatuto Social.

6) Designación de los miembros titulares y suplentes de la Comisión Fiscalizadora.

EL DIRECTORIO

ROBERTO J. PARRAL

Memoria

Señores Accionistas

De conformidad con las disposiciones vigentes, presentamos a vuestra consideración la Memoria, el Inventario, Balance General, Estado de Resultados, Estado de Evolución del Patrimonio Neto, Estado de Variaciones del Capital Corriente, Balance General Consolidado, Estado de Resultados Consolidado, Cuadro I, Notas y Anexos Complementarios correspondientes, y el pertinente Informe de la Comisión Fiscalizadora relativos al 17° Ejercicio Económico de la Sociedad finalizado el 30 de junio de 1990.

La situación económica general, en la que la sociedad desarrolló su actividad, se caracterizó por fuertes fluctuaciones en el nivel de actividad económica y en los índices inflacionarios, con sus picos más altos en Julio de 1989 y en el primer trimestre de 1990, con el consiguiente impacto negativo en la actividad de la empresa, que pudo ser compensado con el aumento de las exportaciones.

Dentro de los lineamientos generales establecidos por la Ley 23.696 (de reforma del Estado), el Poder Ejecutivo Nacional dictó, en el último trimestre de 1989, el Decreto N° 1212 que tiene como objetivo la desregulación del sector petrolero, privilegiando los mecanismos de mercado y promoviendo la existencia de una franca y leal competencia.

Hacia fines de 1989 se decidió la construcción de una planta de asfalto oxidado, que permitirá utilizar íntegramente el fondo de topping y producir asfalto plástico, en un volumen estimado entre 1700/1900 m³ por mes, cuya puesta en funcionamiento se prevee para el 1° de noviembre de 1990.

Se han efectuado las tareas de mantenimiento previstas, lo que ha permitido un alto rendimiento operativo y se ha

mejorado todo lo relacionado con el tratamiento del agua que se utiliza en la planta, como así también con el de los efluentes industriales; habiéndose dotado al laboratorio de un moderno instrumental de análisis. Se concluyó la conexión de la planta a la red de gas natural, con los consiguientes beneficios técnicos, económicos y ecológicos.

En un mercado de especialidades industriales que sufrió las consecuencias de las cambiantes condiciones económicas, la política de comercialización estuvo orientada a mantener la participación en el mercado interno y llegar con nuestros productos a los consumidores finales, diversificando la gama de productos ofrecidos a los clientes (curafrutales, coadyuvantes, aceites hidráulicos, etc.).

En Junio de 1990 se concluyó un acuerdo con S.A. ALBA por el cual se le ha otorgado a esta empresa la distribución exclusiva en el comercio minorista de solventa y aguarrás mineral envasado de nuestra producción.

Las exportaciones de productos industriales tuvieron un aumento significativo en relación al ejercicio anterior, lo mismo debe decirse de la venta de combustibles para barcos de bandera extranjera (bunkers).

Se ha mantenido la participación de PARAFINA DEL PLATA S.A.C.I. habiéndose efectuado los aportes correspondientes mediante el sistema de capitalización de deuda externa.

El resultado del ejercicio muestra una utilidad de 12.471.332.165.- australes, después del impuesto a las ganancias, lo que le ha permitido a la empresa consolidar su situación patrimonial.

Al concluir esta reseña, queremos destacar y reconocer el apoyo y colaboración recibidos en todo momento por parte del personal, proveedores, bancos e instituciones relacionados con la empresa.

Esperando que la documentación que elevamos a su consideración merezca su aprobación, los saludamos muy atentamente.

Buenos Aires, 23 de Octubre de 1990

EL DIRECTORIO

Informe de la Comisión Fiscalizadora

Señores Accionistas de
DESTILERIA ARGENTINA
DEL PETROLEO S.A.

En cumplimiento del art. 294 de la ley 19550, hemos revisado la Memoria, Inventario, Balance General, Estado de Resultados, Estado de Evolución del Patrimonio Neto, Estado de Variaciones del Capital Corriente, Balance General Consolidado, Estado de Resultados Consolidado, Cuadro I, Anexos y Notas Complementarias que nos fueron presentados por el Directorio, correspondientes al Ejercicio Económico N° 17 iniciado el 1° de Julio de 1989, y finalizado el 30 de Junio de 1990.
La Memoria refleja en síntesis la realidad de los hechos ocurridos en el transcurso del ejercicio.
Con las aclaraciones que surgen de sus notas, los estados contables mencionados reflejan razonablemente el estado económico y financiero de la Sociedad, fundando nuestra opinión en la documentación contable controlada y en el curso de los acontecimientos ocurridos y operaciones comerciales efectuadas con posterioridad al 30 de junio de 1990.
Por todo lo expuesto prestamos nuestra conformidad a la documentación referida.

Buenos Aires, 23 de Octubre de 1990.

TOMAS FELIX EUZALDE
Contador Público (U.B.A.)
C.P.C.E.C.F. - T° 197 - F° 249
Comisión Fiscalizadora

Informe del Auditor

A los Señores Presidente y Directores de DESTILERIA ARGENTINA DE PETROLEO S.A.

En mi carácter de Contador Público independiente, informo sobre la auditoría de los estados contables de DESTILERIA ARGENTINA DE PETROLEO S.A. detallados en el apartado 1, siguiente:

1. Estados Contables objeto de auditoría.

1.1. Balance General de DESTILERIA ARGENTINA DE PETROLEO S.A. al 30 de Junio de 1990 y al 30 de Junio de 1989.

1.2. Estado de Resultados de DESTILERIA ARGENTINA DE PETROLEO S.A. por los ejercicios económicos finalizados el 30 de Junio de 1990 y el 30 de Junio de 1989.

1.3. Estado de Evolución del Patrimonio Neto de DESTILERIA ARGENTINA DE PETROLEO S.A. por el ejercicio económico finalizado el 30 de Junio de 1990.

1.4. Estado de Variaciones del Capital Corriente de DESTILERIA ARGENTINA DE PETROLEO S.A. por los ejercicios económicos finalizados el 30 de Junio de 1990 y el 30 de Junio de 1989.

1.5. Balance General Consolidado de DESTILERIA ARGENTINA DE PETROLEO S.A. y sus sociedades controladas DAPSA LUBRICANTES S.A. y TALAS S.A. al 30 de Junio de 1990 y al 30 de Junio de 1989.

1.6. Estado de Resultados Consolidado de DESTILERIA ARGENTINA DE PETROLEO S.A. y sus sociedades controladas DAPSA LUBRICANTES S.A. y TALAS S.A. por los ejercicios económicos finalizados el 30 de Junio de 1990 y el 30 de Junio de 1989, así como sus notas y anexos que forman parte integrante de los mismos.

ROBERTO J. PARRAL
MAT. 1951

2. Alcance del Trabajo de Auditoría.

Mi examen fue realizado de acuerdo con las normas de auditoría vigentes, aprobadas por el Consejo Profesional de Ciencias Económicas de la Capital Federal.

3. Dictamen.

En mi opinión.

a) Los Estados Contables mencionados en 1.1. a 1.4. inclusive, presentan razonablemente la información sobre la situación patrimonial de DESTILERIA ARGENTINA DE PETROLEO S.A. al 30 de Junio de 1990 y al 30 de Junio de 1989, así como los resultados de los ejercicios finalizados a esas fechas y las variaciones en el Patrimonio Neto y en el Capital Corriente al 30 de Junio de 1990, de acuerdo con normas contables profesionales.

b) Los estados contables consolidados del grupo económico mencionados en 1.5. a 1.6. inclusive, presentan razonablemente la información sobre la situación patrimonial consolidada del grupo económico al 30 de Junio de 1990 y al 30 de Junio de 1989 así como los resultados consolidados de los ejercicios finalizados a esas fechas, de acuerdo con normas contables profesionales.

4. Información especial requerida por disposiciones vigentes.

A efectos de dar cumplimiento a las disposiciones vigentes, informo que:

4.1. Los Estados Contables en moneda constante que se mencionan en 1., surgen de registros contables llevados en sus aspectos formales de conformidad con las normas legales.

4.2. Los Estados Contables han sido preparados de acuerdo con lo establecido por la Ley de Sociedades Comerciales y las resoluciones vigentes de la Inspección General de Justicia.

4.3. Al 30 de Junio de 1990 las deudas devengadas a favor de la Dirección Nacional de Recaudación Previsional, que surgen de los registros contables de DESTILERIA ARGENTINA DE PETROLEO S.A., ascienden a A 311.942.092 no siendo exigibles a esa fecha.

Buenos Aires, 19 de Octubre de 1990

TOMAS FELIX ELIZALDE
Contador Público (U.B.A.)
C.P.C.E.C.F. - T° 137 - F° 243

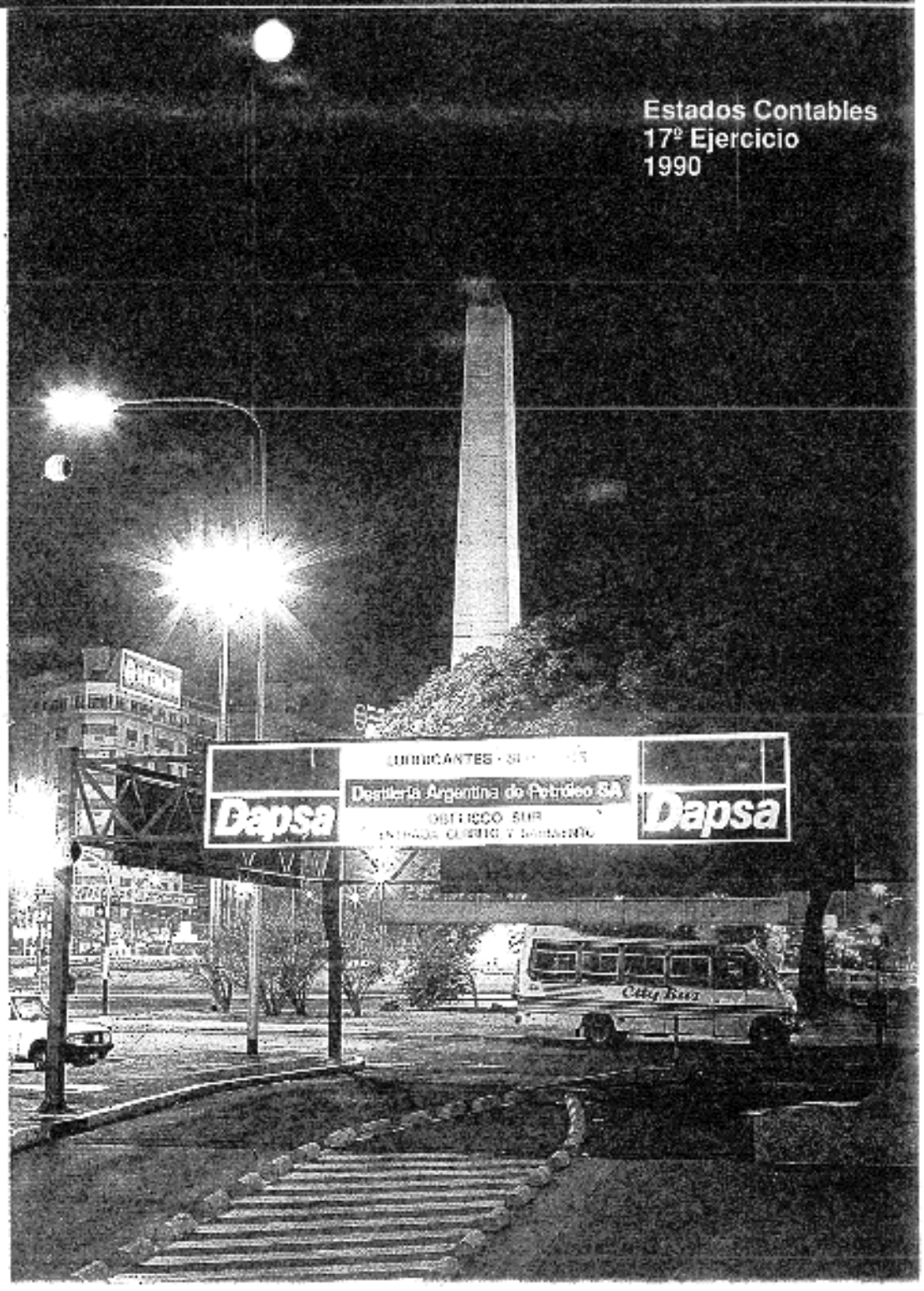
Estados Contables
17º Ejercicio
1990

Estados Contables

AL 30 DE JUNIO DE 1990

Por el ejercicio anual Nº 17 iniciado el 1º de Julio de 1989, presentado en forma comparativa con el ejercicio anterior. Expresado en moneda constante (australes) del 30 de Junio de 1990, fecha de cierre del último de ellos

Denominación de la Sociedad:
DESTILERIA ARGENTINA DE PETROLEO S.A.

Domicilio Legal:
Bartolomé Mitre 559 – 3º piso – Capital Federal

Actividad Principal:
Refinería de Petróleo

Inscripción del Estatuto en el Registro Público de Comercio:
23 de Mayo de 1974

Inscripción en la Inspección General de Justicia:
Nº 44.876

Fecha de Vencimiento del Estatuto:
28 de Mayo de 2073

Composición del Capital:
Acciones Ordinarias, Nominativas, No Endosables de valor nominal A 10 de 5 votos cada una

	Suscripto	Integrado
Clase A	A 2.137.500	A 2.137.500
Clase B	A 2.137.500	A 2.137.500
	A 4.275.000	A 4.275.000

Balance General al 30 de junio de 1990

Ejercicio Económico finalizado el 30-06-90, comparativo con el ejercicio anterior. (En miles de australes)

	30/6/90 A	30/6/89 A
ACTIVO		
ACTIVO CORRIENTE		
Caja y Bancos (Nota 5)	1.861.859	516.572
Inversiones (Anexo "D" y Nota 5)	3.142.476	590.365
Créditos por Ventas (Nota 5)	7.602.572	9.833.365
Créditos Fiscales	14.230.143	157.159
Otros Créditos (Nota 5)	1.000.089	1.560.130
Bienes de Cambio (Nota 2 y 5)	25.563.186	8.780.495
Total del Activo Corriente	53.400.325	21.458.186
ACTIVO NO CORRIENTE		
Créditos Fiscales	443.848	553.791
Otros Créditos	72.944	364.704
Inversiones (Anexo "C" y Nota 2)	24.408.635	27.196.362
Bienes de Uso (Anexo "A" y Nota 2)	52.468.008	54.970.604
Activos Intangibles (Anexo "B" y Nota 2)	8.505.686	9.648.783
Total del Activo no Corriente	85.899.121	92.734.244
Total del Activo	139.299.446	114.192.430

	30/6/90 A	30/6/89 A
PASIVO		
PASIVO CORRIENTE		
Cuentas por Pagar (Nota 5)	23.363.080	9.664.639
Préstamos (Nota 5)	3.411.381	3.396.717
Remuneraciones y cargas sociales	1.068.159	956.578
Cargas Fiscales	3.362.847	2.299.709
Otros Pasivos (Nota 5)	720	28.346
Total del Pasivo Corriente	31.206.187	16.335.989
PASIVO NO CORRIENTE		
Cargas Fiscales (Nota 5)	8.970.853	2.871.074
Total del Pasivo no Corriente	8.970.853	2.871.074
Total del Pasivo	40.177.040	19.206.963
PATRIMONIO NETO (Según Estado respectivo)	99.122.406	94.985.467
Total	139.299.446	114.192.430

TOMAS FELIX ELIZALDE
Síndico

RAUL F. LOTTERO
Presidente

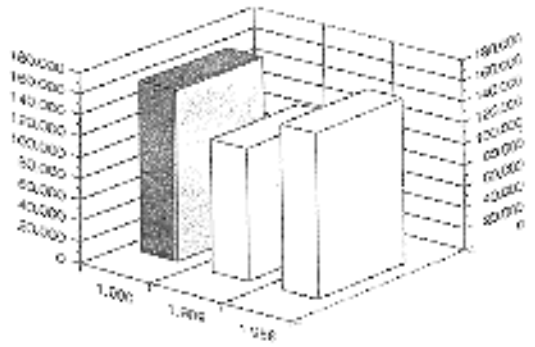

Ventas	
1990	161.586,820
1989	124.390,651
1988	155.529,989

(En millones de Australes)

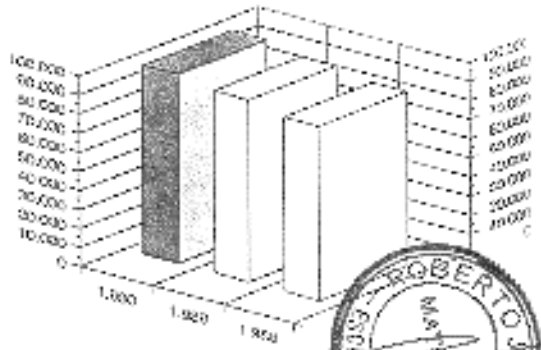

Patrimonio Neto	
1990	99.122.406
1989	94.985.467
1988	93.955.894

(En millones de Australes)

Notas a los Estados Contables

1. Bases de Presentación

Los Estados Contables han sido reexpresados, a la fecha de cierre del ejercicio, en moneda constante, aplicando el procedimiento previsto en la Resolución Técnica N° 6 de la Federación Argentina de Consejos Profesionales en Ciencias Económicas.
Dicha reexpresión se efectuó mediante la utilización de coeficientes de ajustes derivados del índice de precios mayoristas, nivel general, publicado por el Instituto Nacional de Estadísticas y Censos.
El saldo de la cuenta "Resultados Financieros y por Tenencia (incluyendo el Resultado por Exposición a la Inflación)" del Estado de Resultados está compuesta por:

a – El resultado por Exposición a la Inflación.

b – Resultados Financieros.

c – Otros resultados por Tenencia.

2. Criterios de Valuación

Se han aplicado los siguientes criterios de valuación:

a) Los Bienes de Cambio se reexpresaron según los siguientes procedimientos:
Los productos terminados se valuaron a Valor Neto de Realización.
Las materias primas en tránsito se valuaron a su valor de Costo reexpresado en moneda de cierre.
Las materias primas, envases y otros materiales y productos químicos, se valuaron a costo de últimas compras expresados en moneda de cierre o su valor de mercado, el que sea menor.

b) Las Inversiones Permanentes en Sociedades Art. 33 Ley 19.550 se valuaron a su Valor Patrimonial Proporcional basado en el último Estado Contable auditado de la Sociedad emisora reexpresado en moneda de cierre.

c) Los Bienes de Uso valuados según revalúo practicado al 30 de Junio de 1984 por profesional independiente, perito en la materia, fueron actualizados al 30 de Junio de 1990 por norma general.
La amortización de dichos bienes es calculada sobre el correspondiente revalúo técnico. Asimismo, el cómputo de las amortizaciones es efectuado en base a la vida útil estimada.

Los demás Bienes de Uso están valuados a su costo incurrido reexpresado en moneda de cierre, menos la correspondiente amortización acumulada.

d) Los activos y pasivos en moneda extranjera fueron valuados al tipo de cambio vigente al cierre del ejercicio.

e) Los activos y pasivos monetarios (Caja y Bancos, Créditos y Pasivos hacia terceros) en Australes, de hecho están actualizados y por consiguiente no fueron ajustados.

f) Los Activos Intangibles están valuados a su costo incurrido reexpresado en moneda de cierre, deducida la correspondiente amortización acumulada según su vida útil estimada.

3. Capital Emitido, Suscripto e Integrado

El detalle del Capital Emitido, Suscripto e Integrado y su fecha de inscripción en el Registro Público de Comercio es el siguiente:

	Emitido	Suscripto	Integrado
23/05/74	0,050	0,050	0,050
20/02/76	1,778	1,778	1,778
26/07/77	0,030	0,030	0,030
11/08/77	2,888	2,888	2,888
28/11/79	69,734	69,734	69,734
07/12/89	122,000	122,000	122,000
05/11/91	32.143,410	32.143,410	32.143,410
30/08/95	4.242.660,000	4.242.660,000	4.242.660,000
	4.275.000,000	4.275.000,000	4.275.000,000

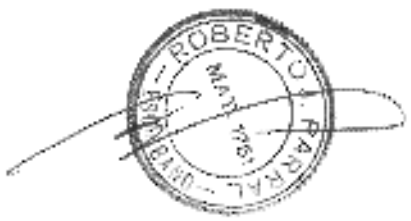

4. Inversiones Permanentes en Sociedades Controladas

La inversión en sociedades en cuyas decisiones se ejerce control es la siguiente:

DAPSA LUBRICANTES S.A.
Fecha de cierre de los Estados Contables: 31 de Mayo de 1990.
Nuestra participación en el Capital Social: 55%.

TALAS S.A.
Fecha de cierre de los Estados Contables: 30 de Junio de 1990.
Nuestra participación en el Capital Social: 99,985%.

La fecha de cierre de los Estados Contables de DAPSA LUBRICANTES S.A. no es coincidente con la de estos Estados Contables, por lo que se han considerado los efectos de la desvalorización de la moneda. No excediendo de tres meses la diferencia entre fechas de cierre, pueden ser considerados como una aproximación razonable del patrimonio y los resultados de la sociedad emisora a la fecha de cierre de esta sociedad inversora. Los criterios contables aplicados en los referidos Estados Contables son similares a los descriptos en las Notas 1 y 2.

5. Composición de los principales rubros

ACTIVO	(en miles de australes)	
ACTIVO CORRIENTE		
Caja y Bancos		
Efectivo	207.598	
Moneda Extranjera	1.192.715	
Recaudaciones a Depositar	119.491	
Bancos	342.055	1.861.859
Inversiones		
Bonos Externos	283.687	
Plazos Fijos	2.734.171	
Cajas de Ahorro	24.618	3.142.476
Créditos por Ventas		
Deudores Moneda Local	7.034.722	
Deudores Moneda Extranjera	1.181.366	
Soc. Art. 33 Ley 19.550	312.435	
Deudores Incobrables	134	
Intereses Implícitos a Devengar	(350.952)	
Previsión Deudores Incobrables	(575.134)	7.602.571
Créditos Fiscales		
Anticipos a Proveedores	54.864	
Anticipos y Préstamos al Personal	77.208	
Anticipos de Honorarios a Directores	132.501	
Deudores Varios en Moneda Local	183.334	
Soc. Art. 33 Ley 19.550	143.885	
Depósitos en Garantía Proveedores	51.585	
Seguros Adelantados	296.599	
Otros	149.935	1.090.089
Bienes de Cambio		
Productos Terminados	19.534.168	
Materias Primas	4.535.400	
Envases	395.692	
Materiales Varios	1.298.923	25.763.184

PASIVO
PASIVO CORRIENTE

(En miles de australes)

Cuentas por Pagar		
Deudas Comerciales Moneda Local	18.836.597	
Deudas Comerciales Moneda Extranjera	297.809	
Sociedades Art. 33 Ley 19.550	4.458.265	
Anticipos a Clientes	139.077	
Intereses Implícitos a Devengar	(369.461)	23.363.060
Préstamos		
Deudas Bancarias Moneda Local	123.441	
Deudas bancarias Moneda Extranjera	3.287.940	3.411.381
Otros Pasivos		
Provisión Juicios Laborales	720	720
PASIVO NO CORRIENTE		
Cargas Fiscales		
Impuesto Diferido (IVA)	8.734.019	
Impuesto Diferido (ajtes Capitales)	236.829	
Celulosa Puerto Piray	6	8.970.853

6. Sociedades Art. 33 Ley 19.550

Al cierre del ejercicio, los saldos que arrojan las operaciones efectuadas con sociedades incluidas en este rubro son los siguientes:

(En miles de australes)

	Deudor	Acreedor
PARAFINA DEL PLATA S.A.C.I.	5.637	1.327.059
CIA. GRAL. DE COMBUSTIBLES S.A.	439.945	3.131.206
TALAS S.A.	8.946	
VACACION S.A.	1.338	
DAPSA LUBRICANTES S.A.	450	
	453.316	4.458.265

Estado de Resultados

Ejercicio Económico finalizado el 30-06-90 comparativo con el ejercicio anterior (En miles de australes).

	30/6/90 A	30/6/89 A
Ventas Netas	181.586.619	124.390.851
Costo de Ventas (Anexo F)	(78.955.134)	(64.598.036)
Margen Bruto	98.631.485	59.792.815
Menos Gastos		
de Administración (s/ Cuadro "H")	(11.142.079)	(10.908.679)
de Comercialización (s/Cuadro "H")	(36.539.853)	(17.730.271)
Resultado por Tenencia y por Exposición a la Inflación	(22.257.320)	(30.917.631)
Otros Ingresos	460.164	505.029
Resultado Soc. Art. 33 - Vinculadas (Neto de Amort. Valor Llave)	(337.897)	4.618.983
Resultado Soc. Art. 33 Ley 19.550 Controladas	(5.685.492)	476.829
Sub-Total	81.673.177	53.852.841
Impuesto a las Ganancias	(8.466.076)	(1.573.609)
	12.471.332	4.265.765

TOMAS FELIX ELIZALDE
Síndico

RAUL F. LOTTERO
Presidente

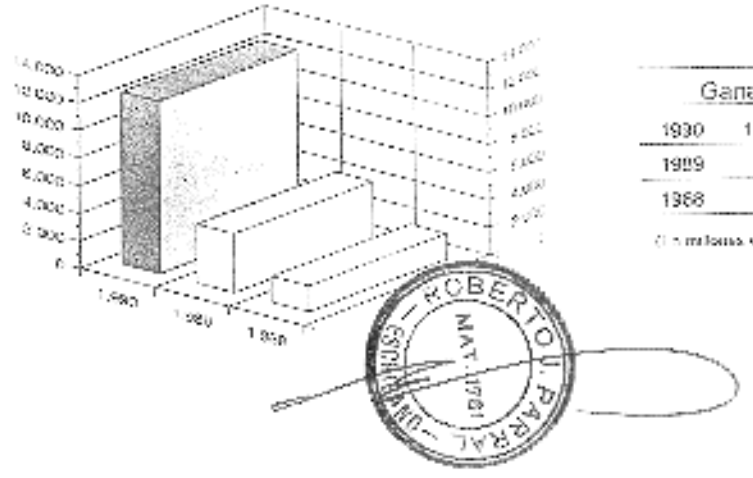

Ganancia	
1990	12.471.332
1989	4.265.765
1988	1.840.053

(En miles de australes)

ROBERTO J. PARRAL
MAT. 1791
CONTADOR PUBLICO

Estado de Evolución del Patrimonio Neto

Ejercicio Económico finalizado el 30-06-90, comparativo con el ejercicio anterior. (En miles de australes)

	Aportes de Propietarios		Total	Revaluaciones Técnicas	Ganancias Reservadas	Acciones propias en cartera	Resultados no asignados	Total del Patrimonio Neto	
	Capital Suscripto	Ajuste de Capital			Reserva Legal			Ejercicio Finalizado el 30-6-90	Ejercicio Finalizado el 30-6-89
Saldos al Comienzo del Ejercicio Reexpresados	4.275	37.769.852	37.774.127	49.472.881	671.227		6.887.235	94.995.468	90.955.884
Distribución de Resultados (Según Asamblea General Ordinaria de Accionistas del 09/11/89)									
* Honorarios Directores y Comisión Fiscalizadora							(131.798)	(131.798)	(236.182)
* Reserva Legal					6.353		(6.353)		
* Dividendos en Efectivo							(5.851.060)	(5.851.060)	
Acciones Propias en Cartera									
* Adquisición de 12.746 acciones ordinarias de 5 votos cada una - Valor Nominal ₳ 10						(2.351.536)		(2.351.536)	
Ganancia del Ejercicio según el Estado de Resultados							12.471.332	12.471.332	4.285.765
Saldos al Cierre del Ejercicio	4.275	37.769.852	37.774.127	49.472.881	677.580	(2.351.536)	13.349.354	99.122.406	94.985.467

Las cifras se expresan en moneda de cierre

TOMAS FELIX ELIZALDE
Síndico

RAUL F. LOTTERO
Presidente

ROBERTO J. PARRAL
MAT. 1781
ESCRIBANO

Bienes de Uso

(Anexo "A")

Ejercicio Económico finalizado el 30-06-00. (En miles de australes)

Detalle de Rubros	Valor al comienzo del Ejercicio	Aumentos	Disminu-ciones	Valor al cierre del Ejercicio
Terrenos	4.643.646			4.643.646
Edificios	3.467.376			3.467.376
Inmuebles	1.565.594			1.565.594
Caminos	1.233.493			1.233.493
Alambrados	133.089			133.089
Instalaciones no Industriales	671.661	1.535		673.196
Surtidores	8.497			8.497
Maquinarias e Inst. Industriales	57.566.951	406.524		57.973.475
Inst. no Industriales – C. Central	97.659	395.911		493.570
Muebles y Utiles Refinería	171.019	9.305		180.324
Muebles y Utiles Casa Central	647.838	122.796		770.634
Vehículos	1.085.041	319.679	178.904	1.225.816
Laboratorio	184.690	56.838		241.528
Est. de Servicio y Lubricentro	7.868.723	36.807		7.905.530
Sub-Total	79.365.277	1.348.195	178.904	80.535.569
Obras en Curso	342.643	2.340.535		2.683.178
Total General	79.707.920	6.689.730	178.904	83.218.746

Amortizaciones				Neto Resultante
Acumuladas al comienzo del Ejercicio	Bajas	Monto del Ejercicio	Acumuladas al cierre del Ejercicio	
				4.643.646
714.538		147.243	861.781	2.605.595
37.611		22.182	59.776	1.505.818
218.379		44.445	262.824	970.669
24.559		5.254	29.813	103.276
307.396		77.905	385.303	287.893
7.064		1.433	8.497	
21.553.460		4.625.377	26.178.837	31.794.638
42.631		51.121	93.752	399.818
50.856		16.580	60.436	110.888
153.985		79.878	233.863	536.971
750.553	124.515	240.629	866.707	359.109
69.318		29.390	118.708	122.820
786.921		794.720	1.581.641	6.323.889
24.737.316	124.515	6.137.937	30.750.738	49.784.830
				2.683.178
24.737.316	124.515	6.137.937	30.750.738	52.468.008

Las cifras se expresan en moneda de cierre

Bienes Intangibles

(Anexo "B")

Ejercicio Económico finalizado el 30-06-90. (En miles de australes)

Cuenta Principal	Valor al comienzo del Ejercicio	Aumentos	Valor al cierre del Ejercicio	Amortizaciones Acumuladas al comienzo	Amortizaciones Del Ejercicio	Amortizaciones Acumuladas al cierre	Neto
Bienes Inmateriales							
Marcas y Patentes	31.493	804	32.297	4.016	8.230	7.246	25.051
Valor llave-Acciones							
Panatina del Plata S.A.C.I.	6.411.682		6.411.682	1.289.812	641.168	1.930.980	4.480.702
Total	6.443.175	804	6.443.979	1.293.828	644.938	1.938.226	4.505.753
Gastos de Organización							
Gastos de Organización							
Est. de Servicio y Lubricentro	4.999.374		4.999.374	499.938	499.937	999.875	3.999.499
Planta de Asfalto Corrado		434	434				434
Total	4.999.374	434	4.999.808	499.938	499.937	999.875	3.999.933
Total General	11.442.549	1.238	11.443.787	1.793.766	1.144.335	2.938.101	8.505.686

Las cifras se expresan en monedas de cierre

Inversiones

(Anexo "C")

Ejercicio Económico finalizado el 30-06-90. (En miles de australes)

Acciones, Debentures y otros Títulos emitidos en serie
Participación en otras Sociedades

Ente Emisor	Clase	Valor Nominal	Cantidad	Valor de Costo	Valor de Libros	Valor de Cotización	Información sobre el Emisor: Actividad Principal	Capital	Según último Balance General: Resultado del Ejercicio	Patrimonio Neto
Inversiones Corrientes										
Bonos Externos Serie 1989		142.900	142.900	383.687	383.687	2,682				
Total				383.687	383.687					
Inversiones no Corrientes										
Acciones COINDU S.A.	Ordinarias Nominativas	0,00001	197.237	0	5.344		Fabricación productos para la construcción y afines	0	(5.533)	17.813
Acciones DAPSA LUBRICANTES S.A.	" "	0,000001	20.900.000	0	2.873.213		Industrialización y Comercialización de Lubricantes	0	(66.472)	3.450.567
Acciones TALAS S.A.	" "	10	1.999.700	19.997	8.081.420		Elaboración y Comercialización de Jojoba	20.000	(5.777.406)	8.312.319
Acciones INTERPETROL S.A.	" "	1.000	17.000	17.000	4.359.761		Comercialización Internacional de Hidrocarburos	100.000	7.169.896	25.646.657
Acciones PARAFINA DEL PLATA S.A.C.I.	" "	1.000	4.300	6.615	5.749.580		Fabricación de Parafinas y Aceites Bases	25.000	2.077.852	8.633.320
Anticipo a Cuenta Futura Emisión de Capital DAPSA LUBRICANTES S.A.				50.861	676.267					
Anticipo a Cuenta Futura Emisión de Capital TALAS S.A.				962	249.652					
Anticipo Irrevocable Suscripción acciones Celulosa PPSA				7	7					
Anticipo a Cuenta Futura Emisión de Capital PARAFINA DEL PLATA S.A.C.I.				1.034.932	2.433.391					
Total Inversiones no Corrientes				1.130.374	24.408.635					
Total General				1.514.061	24.792.322					

Las cifras se expresan en moneda de cierre

ROBERTO J. PARRAL — CONTADOR — MAT. 76

Otras Inversiones Corrientes

(Anexo "D")

Ejercicio Económico finalizado el 30-06-90. (En miles de australes)

Plazo Fijo	Capital e Intereses Devengados
Banco Tornquist	1.300.603
Citibank	1.433.568
	2.734.171

Las cifras se expresan en moneda de cierre

Previsiones y Reservas

(Anexo "E")

Ejercicio Económico finalizado el 30-06-90. (En miles de australes)

RUBROS	Saldos al Comienzo del ejercicio	Aumentos del ejercicio	Saldos al Finalizar el ejercicio
Previsiones			
Incobrables	4.334	510.800	515.134
Total	4.334	510.800	515.134
Reservas			
Legal	871.227	6.353	877.580
Revalúo Técnico	49.472.881		49.472.881
Total	50.344.108	6.353	50.350.461

Las cifras se expresan en moneda de cierre

Costo de Mercaderías Vendidas

(Anexo "F")

Ejercicio Económico finalizado el 30-06-90. (En miles de australes)

Existencia al Comienzo del Ejercicio	8.780.495
Compras del Ejercicio	48.245.821
Gastos Según Cuadro I	39.492.804
Existencia Final al cierre del ejercicio	(25.563.186)
Total Costo	70.955.134

Las cifras se expresan en moneda de cierre

Activos y Pasivos en Moneda extranjera

(Anexo "G")

Ejercicio Económico finalizado el 30-06-90. (En miles de australes)

	Monto y Clase de la moneda extranjera		Cambio Vigente	Monto en Australes
ACTIVOS CORRIENTES				
Disponibilidades				
Moneda Extranjera	u$s	226.752	5.260	1.192.716
Total Disponibilidades	u$s	226.752		1.192.716
Créditos				
Deudores por Ventas	u$s	220.792	5.260	1.161.365
Total Créditos	u$s	220.792		1.161.365
Total Activo Corriente	u$s	447.544		2.354.081
PASIVOS CORRIENTES				
Comerciales	u$s	56.509	5.270	297.802
Bancarias y Financieras	u$s	623.898	5.270	3.287.940
Sub-Total Bancarias y Financieras	u$s	680.407		3.585.742
Total Pasivo Corriente	u$s	680.407		3.585.742

ROBERTO J. PAR... ESCRIBANO MAT. 1761

Información Art. 64 (Inc. B) Ley 19.550

(Cuadro I)

Ejercicio Económico finalizado el 30 06 90. (En miles de australes)

Rubro	Costo de Bienes de Cambio	Gastos de Administración	Gastos de Comercialización	Total
Honorarios y Retribuciones por Servicios	504.851	1.185.212	781.305	2.471.368
Sueldos, Jornales y C. Soc.	4.697.144	2.492.550	2.275.771	9.465.465
Contribuciones Sociales	1.642.495	969.310	807.051	3.418.856
Fletes	5.482.798	2.614	5.077.226	10.562.638
Alquileres	176.318	513.273	586.389	1.275.980
Amortizaciones de Bienes de Uso	5.009.976	198.167	929.804	6.137.997
Mantenimiento y Conservación de Bienes de Uso y Gastos Industriales	5.408.131	387.621	374.769	6.170.521
Almacenaje	4.691.527		2.401.997	7.093.524
Derechos Exportación y Gastos Aduaneros	5.972.895			5.972.895
Impuestos, Tasas y Contribuciones	2.259.229	1.783.076	12.641.068	16.683.373
Amortización Bienes Inmateriales		3.230	499.937	503.167
Seguros	352.545	119.430	117.910	589.885
Gtos. Sellados y Comisiones Bancarias		385.507		385.507
Gastos Diversos	2.429.790	3.102.097	3.316.828	8.848.715
Fuerza Motriz	885.145			885.145
Deudores Incobrables			510.800	510.800
Total	39.492.804	11.142.079	30.520.853	81.155.736

Las cifras se expresan en moneda de cierre

Estado de Variaciones del Capital Corriente

Ejercicio Económico finalizado el 30 06 90. (En miles de australes)

	Ejercicio Finalizado el 30 de Junio de 1990		Ejercicio Finalizado el 30 de Junio de 1989	
Variación del Capital Corriente				
Capital Corriente al inicio del ejercicio		5.122.297		12.843.467
Aumento (disminución) de Activos Corrientes	31.774.869		(10.582.595)	
Disminución (aumento) de Pasivos Corrientes	(14.700.027)		2.861.365	
Aumento (disminución) del Capital Corriente	17.071.842	17.071.842	(7.721.170)	(7.721.170)
Capital Corriente al cierre del ejercicio		22.194.139		5.122.297
Causas de la Variación del Capital Corriente				
Ganancia (Pérdida) Ordinaria	12.471.332		4.265.765	
Más: Gastos que no significan aplicación de Capital Corriente				
- Otros Result. afect. no Ctes.	340.005		985.010	
- Actualiz. Pasivos no Ctes.	6.096.780		(7.055.844)	
- Amortizaciones	7.382.273		7.255.882	
- Resultado Inversiones no Ctes	5.306.185		(5.365.318)	
Capital Generado por Operaciones Ordinarias	31.502.575	31.502.575	1.583.106	1.583.106
Nuevas Deudas a largo plazo				3.889.645
Transferencia a Créditos Corrientes		391.996		353.059
Total Orígenes		31.894.571		5.826.810
Adquisición Acciones Propias	2.351.536			
Adquisición de Bienes de Uso	3.966.640		6.548.464	
Nuevas Inversiones no Corrientes	2.521.458		5.450.057	
Nuevos Créditos no Corrientes			907.396	
Adquisición Otros Activos no Corrientes	1.238		195.759	
Otras causas de Aplicación del Capital Corriente:				
- Distrib. Util.: Div. en Efvo.	5.851.060			
- Distrib. Util.: Honor. Directorio	131.787		236.192	
Total Aplicaciones	14.822.729	14.822.729	13.547.780	13.547.780
Aumento del Capital Corriente		17.071.842		(7.721.170)

Balance General Consolidado al 30 de junio de 1990

Ejercicio Económico finalizado el 30-06-90, comparativo con el ejercicio anterior (En miles de australes)

	Situación Patrimonial al 30 de Junio de 1990	Situación Patrimonial al 30 de Junio de 1989
ACTIVO		
ACTIVO CORRIENTE		
Caja y Bancos	3.459.370	3.379.717
Inversiones	4.306.956	6.891.409
Créditos por Ventas	7.602.572	9.833.365
Créditos Fiscales	14.460.978	247.491
Otros Créditos	1.401.271	1.659.700
Bienes de Cambio	25.597.806	8.827.549
Total del Activo Corriente	56.887.953	30.839.231
ACTIVO NO CORRIENTE		
Créditos Fiscales	443.849	1.088.478
Otros Créditos	82.847	4.551.348
Inversiones	12.548.083	9.616.998
Bienes de Uso	61.115.722	63.386.326
Activos Intangibles	9.520.850	5.179.831
Total del Activo no Corriente	82.710.750	83.822.979
Total del Activo	139.598.703	114.661.210

	Situación Patrimonial al 30 de Junio de 1990	Situación Patrimonial al 30 de Junio de 1989
PASIVO		
PASIVO CORRIENTE		
Cuentas por Pagar	23.404.277	9.707.744
Préstamos	3.411.381	3.388.717
Remuneraciones y Cargas Sociales	1.090.446	963.116
Cargas Fiscales	3.410.568	2.531.358
Otros Pasivos	720	26.346
Total Pasivo Corriente	31.317.382	16.617.281
PASIVO NO CORRIENTE		
Cargas Fiscales	8.970.853	2.671.074
Total Pasivo no Corriente	8.970.853	2.671.074
Total del Pasivo	40.288.235	19.488.355
Participación de Terceros en la Sociedad Controlada	189.062	187.409
PATRIMONIO NETO (Según estado respectivo)	99.122.406	94.985.467
Total	139.598.703	114.661.210

Estado de Resultados Consolidados

Ejercicio Económico finalizado el 30-06-90, comparativo con el Ejercicio anterior. (En miles de australes)

	Ejercicio finalizado el	
	30/6/90	30/6/89
Ventas Netas	161.586.619	124.390.651
Costo de Ventas	(70.955.134)	(64.598.336)
Margen Bruto	90.631.485	59.792.315
Gastos de Comercialización	(80.526.853)	(17.730.271)
Gastos de Administración	(12.515.337)	(12.174.939)
Resultado de Inversiones Permanentes		
- Sociedades Art. 33 Ley 19.550 Vinculadas	(357.897)	4.618.983
Otros Ingresos	557.543	497.158
Resultados Financieros y por Tenencia (incluyendo el Resultado por Exposición a la Inflación)	(26.862.181)	(29.083.210)
Participación de Terceros en Sociedades Controladas	5.548	5.788
Impuesto a las Ganancias	(8.468.976)	(1.690.059)
Sub-Total	(78.160.153)	(55.526.550)
Ganancia del Ejercicio	12.471.332	4.265.765

TOMAS FELIX EZCIALDE
Síndico

RAUL F. LOTTERO
Presidente

Notas a los Estados Contables Consolidados

1.- Bases de Consolidación

Los estados consolidados al 30 de Junio de 1990 han sido preparados de acuerdo con la Resolución Técnica Nº 4 de la Federación Argentina de Consejos Profesionales de Ciencias Económicas e incluyen los Activos, Pasivos y Resultados de DAPSA LUBRICANTES S.A. de la que posee 20.900.000 acciones ordinarias, las que le otorgan una participación porcentual del 95% tanto del capital como de los votos posibles y de TALAS S.A. de la que posee 1.999.700 acciones ordinarias, sobre un total de 2.000.000, las que le otorgan una participación porcentual del 99,985% tanto del capital como de los votos posibles.

2.- Fecha de Cierre

Para la consolidación de DAPSA LUBRICANTES S.A. se ha utilizado el Balance al 31 de Mayo de 1990, no coincidente con la fecha de cierre de la consolidante, por no existir, hechos conocidos que modifiquen sustancialmente la situación patrimonial y financiera y los resultados de la controlada, no excediendo los tres meses, la diferencia entre las fechas de cierre. En consecuencia los estados contables utilizados de DAPSA LUBRICANTES S.A. pueden ser considerados como una aproximación razonable de las mismas a la fecha de cierre del Ejercicio.

ROBERTO J. PARPAL
MAT. Nº
CONTADOR PUBLICO

SERTOJ. PAB

163

BERTOL PARRAL

YPF

YPF S.A.
I.V.A. RESP. INSCRIPTO

C.U.I.T. 30-54668997-9
ING. BRUTOS C.M. 901-915025-3
C.N.P.P.E.Y.S.P. 22012
C.N.P.I.C.Y.A.C. 1109

Av. ROQUE S. PEÑA 777

RECIBO

CAPITAL FEDERAL

FECHA		
D	M	A
10	11	92

Nº ORDEN

Nº 88007193

APROPIACION					
DOCUMENTO		IMPORTE	FECHA		
TP	Nº		D	M	A
3	1192	U$S 5.000.-	10	11	92
TOTAL		U$S 5.000.-			

CODIGOS DE TP
221 ó 1 Factura - 231 ó 3 N. de Debito
241 ó 4 N. de Credito - 361 ó 9 Pagaré

FORMA DE PAGO

CHEQUES				
BANCO	SUC.	NO	NUMERO	IMPORTE
		2		
		2		
EFECTIVO		1		U$S 5.000.-
OTROS				
TOTAL				U$S 5.000

CONT. 818-0

CUENTA/LEGAJO
200000

Recibí de DAPSA
la cantidad de ~~pesos~~ DOLARES CINCO MIL.-

en concepto de DERECHOS DESTILERIA DOCK SUD
según detalle al margen. En DOLARES C° 0,9930.-

CANTIDAD DE ANEXOS
APROPIACION:
FORMA DE PAGO:

SON $ U$S 5.000.-

Se formula reserva de los intereses (Art: 624 C.C.) y de la actualizacion del capital, si corresponde.

YPF S.A.
TESORERIA GENERAL
SEDE CENTRAL
10 NOV 1992
PAGADO
GUILLERMO RISPOLI

SHELL COMPAÑIA
ARGENTINA
DE PETROLEO S. A.

Buenos Aires, 11 de noviembre de 1992

Señores
Yacimientos Petrolíferos Fiscales
At.: Gerencia de Gestión de Proyectos

De nuestra consideración:

Ref.: Data Room

- Destilería Dock Sud

Informamos a Uds. que de acuerdo con lo establecido en el punto 4.2 de la Guía de Acceso al Centro de Información, la copia del Balance General ha sido presentada para el llamado correspondiente a "Destilería San Lorenzo" por lo cual, de acuerdo a lo indicado por esa Gerencia, se da por cumplimentado el requisito respecto de la destilería de referencia.

Sin otro particular, saludamos a Ud. muy atentamente.

por: Shell Cia. Argentina de Petróleo S.A.

Eduardo Ganso

Teléfonos 334-0333/0444
Casilla de Correo 1759 - Direc. Tel.: "SHELL"

Avda. Pte. Roque Sáenz Peña 788
(1383) - Buenos Aires

165

YPF

ASOCIACION DE ACTIVOS Y UNIDADES DE NEGOCIOS NO ESTRATEGICOS

Formulario de Recepción de Memoria Descriptiva y Guía de Acceso al Centro de Información (DATA ROOM)

Razón Social: SHELL CAPSA

Domicilio: Av. Roque Saenz Peña Nº 788 - Cap.

Unidad de Negocios: Destilería Dock Sud.

Recibí conforme:

Aclaración de Firma: Leonardo E. Pacheco

Fecha: 13/11/92.-

Dejo constancia haber entregado fotocopia del recibo de pago de derecho de Acceso al Centro de Información (DATA ROOM).

NOTA IMPORTANTE:

Rogamos comunicarse con MERCHANT BANKERS y ASOCIADOS, a efectos de concertar las fechas de Acceso a Centros de Información (DATA ROOM), a los teléfonos: 313-3322/1200 con el Sr. Cesar GARCIA BALTAR

Observaciones: _____

_____

_____

ERTO J. PARRAL
MAR 1961

[redacted] DIAGONAL ROQUE SAE 1364 CAPITAL

FECHA	Nº ORDEN	RECIBO Nº
13/11/92	16232	88003217

CUENTA / LEGAJO
200000

[redacted]

APROPIACION

DOCUMENTO Nº	IMPORTE	FECHA
1192	5.000,00	/ /
	5.000,00	
TOTAL		

Y.P.F.
TESORERIA GENERAL
SEDE CENTRAL
13 NOV 1992
PAGADO
GUILLERMO RIGOLI

Recibí de I SHELL CAPSA
la cantidad de pesos SON PESOS CINCO MIL ----------
****
****
****

en concepto de DESTILERIA DOCK SUD
según detalle al margen. En CHEQUE

FORMA DE PAGO

BANCO	SUC.	MD	NUMERO	IMPORTE
SHAW		2	957	5000,00
TOTAL				5000,00

POR YPF S

FIRMA Y SE
O ACLARAC

Se formula reserva de los intereses (Art. 624 c.c) y de la actualización del capital si co

SON $ 5.000,00

0000-00003217

IGOS DE TP: 1 Factura, 3 N. de Débito, 4 N. de Crédito, 9 Pagaré

ROBERTO J. PARRAL
MAT. 1961
ESCRIBANO

YPF

167

ASOCIACION DE ACTIVOS Y UNIDADES DE NEGOCIOS NO ESTRATEGICOS

Formulario de Recepción de Memoria Descriptiva y Guía de Acceso al Centro de Información (DATA ROOM)

Razón Social: DAPSA

Domicilio: Bme Mitre Nº 559 - 3º Piso

Unidad de Negocios: Destileria Dock Sud

Recibí conforme:

Aclaración de Firma: Jorge D. Bianco

Fecha: 16/12/92

Dejo constancia haber entregado fotocopia del recibo de pago de derecho de Acceso al Centro de Información (DATA ROOM).

NOTA IMPORTANTE:

Rogamos comunicarse con MERCHANT BANKERS y ASOCIADOS, a efectos de concertar los fechas de Acceso a Centros de Información (DATA ROOM), a los teléfonos: 313-3322/1200 con el Sr. Cesar GARCIA BALTAR

Observaciones: _____

_____

_____

ROBERTO J. PARRAL
MAT. 1961
ENGENHARIA

MERCHANT BANKERS ASOCIADOS
Asociada a Salomon Brothers Inc

YPF S.A. - Privatización de Activos **Fecha: 17 de Noviembre de 1992**

Visitas al Data Room coordinadas con el Asesor Financiero

Empresa	DDS	DSL	AERO	OLEO	ROS	CAL
Petrolera San Jorge				11-12/NOV		
DAPSA	18/NOV					
Shell	24/NOV	24/NOV		25-26/NOV	25/NOV	

DDS: Destilería Dock Sud
DSL: Destilería San Lorenzo
AERO: Planta de Aerosoles
OLEO: Oleoducto Allen - Puerto Rosales
ROS: Estación Puerto Rosales
CAL: Terminales Marítimas del Golfo San Jorge

MERCHANT BANKERS ASOCIADOS S.A.
Corrientes 311 - 1043 Buenos Aires - Tel. 312-4776/2893-319-1200/9322 - Tx. 22679 Fx. 311-7585

ORIGINAL

ELIZALDE
MEDINA SAN MARTIN
& PALAZZO

Av. Pueyrredón 860 Piso 5 - (1032) Buenos Aires - 961-3822 • 962-1846/1851

344

CERTIFICACION

Señor Presidente de
DESTILERIA ARGENTINA DE PETROLEO S.A.
Bartolomé Mitre 559 - Piso 5
Capital Federal

1. Objeto de la Certificación.

En mi caracter de Contador Publico Independiente, y a su pedido, emito la presente certificación sobre el patrimonio promedio de los últimos dos años de DESTILERIA ARGENTINA DE PETROLEO S.A. y de sus años de experiencia en procesamiento de petroleo crudo y comercialización de subproductos.

2. Detalle de la tarea realizada.

He auditado, analizado y comparado los Estados Patrimoniales de DESTILERIA ARGENTINA DE PETROLEO S.A. al 30 de Junio de 1991 y al 30 de Junio de 1992 y he verificado a través de Balances y otra documentación respaldatoria las actividades de la Empresa.

3. Alcance del trabajo de Auditoria.

Mi exámen fue realizado de acuerdo con las normas de auditoria vigentes, aprobadas por el Consejo Profesional de Ciencias Económicas de la Capital Federal.

4. Manifestación del contador.

En base a la tarea realizada y al análisis de los Estados Patrimoniales mencionados en 2, CERTIFICO el Patrimonio Neto promedio de los últimos dos años de DESTILERIA ARGENTINA DE PETROLEO S.A. y los años de experiencia informados en hoja adjunto inicialada para su identificación.

Buenos Aires, 2 de Diciembre de 1992

Tomás Pérez Elizalde
Contador Público (U.B.A)
C.P.C.E.C.F. Tº 137 - Fº 243

ROBERTO J. PARRAT
MAT. 1761
ARCHIVANDO